JASMIN

Zestaw WC podtynkowy

Cena Netto: **1543,90 zł**
Cena Brutto: **1899,00 zł**

Kod produktu: CDJN6ZPW
EAN: 5907650861027
Kolor: biały, czarny
Gwarancja [lata]: 10

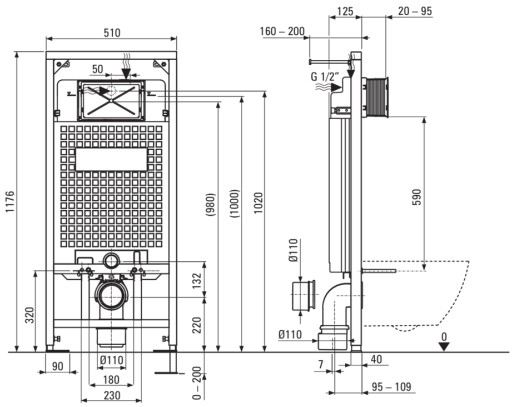

Stelaż podtynkowy

Regulacja wysokości stelaża [mm]	200
Pojemność zbiornika [l]	9
Podwójne spłukiwanie [l]	3/6
Przeznaczony do zabudowy lekkiej	Tak
Przeznaczony do zabudowy przed ścianą nośną	Tak
Zawór przyłączeniowy g1/2"	Tak
Ciche spłukiwanie i napełnianie	Tak
Rozstaw śrub montażowych 180 mm i 230 mm	Tak

Miska wc

Wykończenie	biały
Typ	wisząca
Rodzaj kołnierza	bezkołnierzowa
Ukryte mocowania	Tak

Deska wc

Deska wolnoopadająca	Tak
Deska typu slim	Tak
Szybkie wypinanie deski	Tak
Antybakteryjność	Tak

Przycisk spłukujący

Wykończenie	nero
Rodzaj powierzchni	mat
Rodzaj przycisku	dwudzielny

Wyróżniki:

- Innowacyjny stelaż podtynkowy
- Przycisk dwudzielny, umożliwiający dostosowanie ilości wody użytej do spłukania, domyślnie ustawiony na poziomie 3l i 6l
- Twarda i wytrzymała ceramika, nie traci swoich właściwości przy długim użytkowaniu
- Powłoka antybakteryjna, zapobiegająca rozwojowi drobnoustrojów
- Miska bezkołnierzowa ułatwiająca utrzymanie czystości i higieny
- Deska wolnoopadająca - zapobiegająca głośnemu uderzeniu o miskę
- System montażu z ukrytymi mocowaniami
- Funkcja szybkiego i łatwego wypinania
- Atest higieniczny PZH potwierdzający zgodność produktu z normami bezpieczeństwa
- W ofercie dedykowany środek bezpieczny dla czyszczonych powierzchni