**PEONIA**

# Zestaw WC podtynkowy

Cena Netto: **2682,11 zł**
Cena Brutto: **3299,00 zł**

**Kod produktu:** CDETDZPW
**EAN:** 5907650821380
**Kolor:** antracyt, titanium
**Gwarancja [lata]:** 10

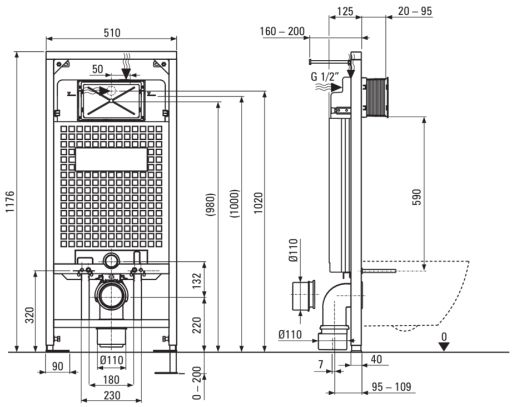


## Stelaż podtynkowy

| | |
|---|---|
| Regulacja wysokości stelaża [mm] | 200 |
| Pojemność zbiornika [l] | 9 |
| Podwójne spłukiwanie [l] | 3/6 |
| Przeznaczony do zabudowy lekkiej | Tak |
| Przeznaczony do zabudowy przed ścianą nośną | Tak |
| Zawór przyłączeniowy g1/2" | Tak |
| Ciche spłukiwanie i napełnianie | Tak |
| Rozstaw śrub montażowych 180 mm i 230 mm | Tak |

## Miska wc

| | |
|---|---|
| Wykończenie | antracyt, titanium |
| Typ | wisząca |
| Rodzaj kołnierza | bezkołnierzowa |
| Ukryte mocowania | Tak |

## Deska wc

| | |
|---|---|
| Deska wolnoopadająca | Tak |
| Deska typu slim | Tak |
| Chromowane zawiasy | Tak |
| Szybkie wypinanie deski | Tak |
| Antybakteryjność | Tak |

## Przycisk spłukujący

| | |
|---|---|
| Wykończenie | titanium |
| Rodzaj powierzchni | mat |
| Rodzaj przycisku | dwudzielny |

## Wyróżniki:

- Innowacyjny stelaż podtynkowy
- Przycisk dwudzielny, umożliwiający dostosowanie ilości wody użytej do spłukania, domyślnie ustawiony na poziomie 3l i 6l
- Twarda i wytrzymała ceramika, nie traci swoich właściwości przy długim użytkowaniu
- Powłoka antybakteryjna, zapobiegająca rozwojowi drobnoustrojów
- Miska bezkołnierzowa ułatwiająca utrzymanie czystości i higieny
- Deska wolnoopadająca - zapobiegająca głośnemu uderzeniu o miskę
- System montażu z ukrytymi mocowaniami
- Atest higieniczny PZH potwierdzający zgodność produktu z normami bezpieczeństwa
- W ofercie dedykowany środek bezpieczny dla czyszczonych powierzchni