TEMISTO

Змішувач для раковини

Код продукту: BQT_M20D
EAN: 5907650826477
Колір: латунь
Гарантія: 7

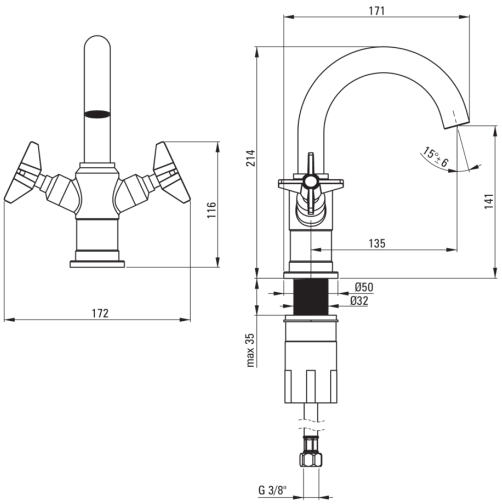

Змішувач

Оздоблення	латунь
Тип змішувача	з двома ручками, змішуючий
Спосіб монтажу	стоячий
Акустична група	I (x ≤ 20)

Картридж до змішувача

Розмір керамічного картриджа	1/2"

Носики

Вид носика	рухомий
Діапазон виливу змішувачаї [мм]	135
Матеріал	латунь

Аератори

Тип аератора	рухомий, honeycomb

З'єднувальні шланги

Довжина [мм]	450
Винт до інсталяції	3/8"
Винт кронштейна	M10

Відмінна риса:

- Елементи, розроблені вручну
- Дизайн, що поєднує минуле з майбутнім
- Інноваційна міцна латунне покриття
- З'єднувальні шланги в комплекті
- Монтажна втулка полегшує монтаж змішувача
- Змішувач оснащений аератором для аерації струменя
- Рухомий аератор дозволяє направляти струмінь води
- Пропонуємо спеціальний засіб, безпечний для очищуваних поверхонь
- рекомендуємо придбати універсальну пробку в кольорі змішувача