SILIA

Bateria prysznicowa podtynkowa

Cena Netto: **649,59 zł**
Cena Brutto: **799,00 zł**

Kod produktu: BQS_F44P
EAN: 5907650818601
Kolor: stal szczotkowana
Gwarancja [lata]: 7

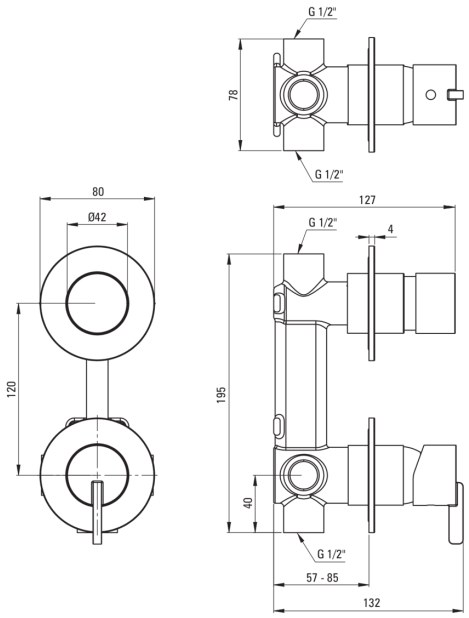

Bateria

Wykończenie	stal
Rodzaj baterii	jednouchwytowa, mieszaczowa
Sposób montażu	podtynkowy
Grupa akustyczna [db]	I (x ≤ 20)

Głowica do baterii

Rozmiar głowicy ceramicznej	35 mm

Przełącznik funkcji

Typ przełącznika	mechaniczny typu click

Wyróżniki:

- Szlachetna forma i ponadczasowa prostota
- Ceramiczny mechaniczny przełącznik funkcji typu Click
- Montaż podtynkowy zapewnia estetykę łazienki
- Korpus baterii wykonany z najwyższej jakości mosiądzu
- Tylko najlepsze materiały, których jakość potwierdzamy badaniami w laboratorium
- W ofercie preparat do czyszczenia armatury we wszystkich kolorach
- Innowacyjna i łatwa w utrzymaniu powłoka – stal szczotkowana