ALPINIA

Bateria umywalkowa

Cena Netto: **324,39 zł**
Cena Brutto: **399,00 zł**

Kod produktu: BGA_N20M
EAN: 5907650815365
Kolor: nero
Gwarancja [lata]: 7

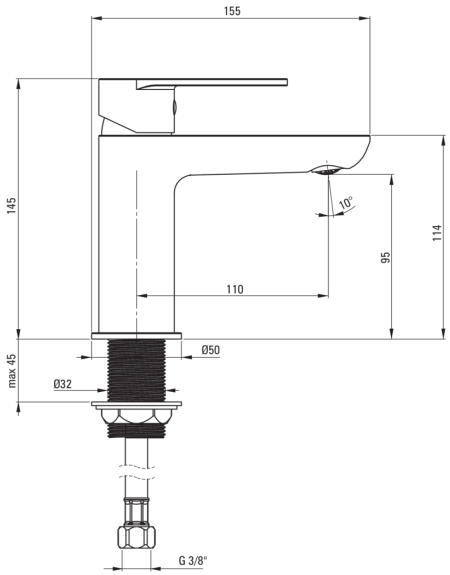

Bateria

Wykończenie	nero
Rodzaj baterii	jednouchwytowa, mieszaczowa
Sposób montażu	stojący
Klasa przepływu [l/min]	Z - 4-9 l/min
Grupa akustyczna [db]	I (x ≤ 20)

Głowica do baterii

Rozmiar głowicy ceramicznej	35 mm

Wylewka

Rodzaj wylewki	stała
Zasięg wylewki bateryjnej [mm]	110
Materiał	mosiądz

Aerator

Typ aeratora	coin-slot
Rozmiar aeratora	M24

Wężyk przyłączeniowy

Długość [mm]	450
Gwint od instalacji	3/8"
Gwint przyłącza	M10

Wyróżniki:

- Lekki i subtelny design
- Aerator coin-slot
- Klasa przepływu Z (4-9 l/min) pozwala na zredukowanie zużycia wody
- Tuleja montażowa ułatwia montaż baterii
- Wężyki przyłączeniowe w komplecie
- Innowacyjna wytrzymała i łatwa w czyszczeniu powłoka Nero
- Tylko najlepsze materiały, których jakość potwierdzamy badaniami w laboratorium
- Korpus baterii wykonany z najwyższej jakości mosiądzu
- Bateria wyposażona w aerator napowietrzający strumień
- W ofercie preparat do czyszczenia armatury we wszystkich kolorach