ALPINIA

Bateria umywalkowa

Cena Netto: **218,70 zł**
Cena Brutto: **269,00 zł**

Kod produktu: BGA_020M
EAN: 5908212054451
Kolor: chrom
Gwarancja [lata]: 7

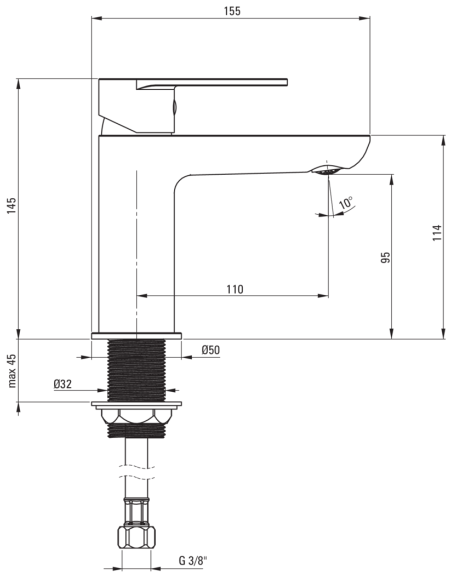

Bateria	
Wykończenie	chrom
Rodzaj baterii	jednouchwytowa, mieszaczowa
Sposób montażu	stojący
Klasa przepływu [l/min]	Z - 4-9 l/min
Grupa akustyczna [db]	I (x ≤ 20)
Głowica do baterii	
Rozmiar głowicy ceramicznej	35 mm
Wylewka	
Rodzaj wylewki	stała
Zasięg wylewki bateryjnej [mm]	110
Materiał	mosiądz
Aerator	
Typ aeratora	coin-slot
Rozmiar aeratora	M24
Wężyk przyłączeniowy	
Długość [mm]	450
Gwint od instalacji	3/8"
Gwint przyłącza	M10

Wyróżniki:

- Korpus baterii wykonany z najwyższej jakości mosiądzu
- Bateria wyposażona w aerator napowietrzający strumień
- Tuleja montażowa ułatwia montaż baterii
- Wężyki przyłączeniowe w komplecie
- Aerator coin-slot
- Lekki i subtelny design
- Tylko najlepsze materiały, których jakość potwierdzamy badaniami w laboratorium
- rekomendujemy dokupienie korka uniwersalnego w kolorze baterii
- Klasa przepływu Z (4-9 l/min) pozwala na zredukowanie zużycia wody
- W ofercie preparat do czyszczenia armatury we wszystkich kolorach