korito, 1 posoda

koda izdelka: ZYK_010B
EAN: 5907650876519
Barva: saten
Garancija [leta]: 2

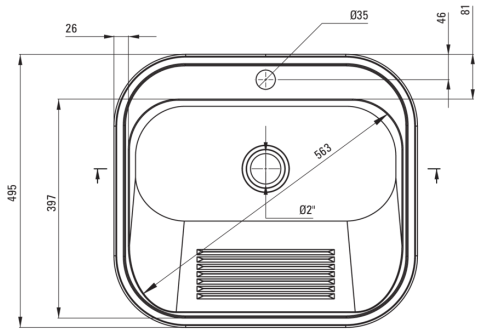

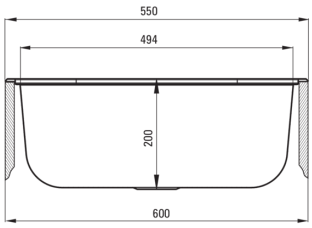

Korito

Finiš	saten
Tip površine	saten, krtačen
Material	jeklo 304
Metoda montaže	viseč/stenski, vgrajen
Število posod	1
Minimalna širina omarice [mm]	600
Širina [mm]	495
Dolžina [mm]	550
Višina [mm]	220
Globina posode [mm]	220
Izrez v delovnem pultu [mm]	530
Širina izreza [mm]	475
Debelina jekla [mm]	0.8
Z dodatki	Ja
Premer odtoka	2"
Število lukenj	1
Dodatne karakteristike	vključeni montažni nosilci

Sifon

Finiš	jeklo
Tip čepa	ročno
Možnost priključitve pomivalnega / pralnega stroja	Ja

karakteristike:

- Pomivalno korito je opremljeno z dodatki za priključitev pomivalnega stroja
- Visokokakovostno nerjaveče jeklo
- V ponudbi Deante imamo tudi varna namenska čistila