CAPELLA

stekleno-granitno korito, 1 posoda z odcejalnikom

koda izdelka: ZSC_AW2C
EAN: 5908212057995
Barva: alabaster
Garancija [leta]: 2

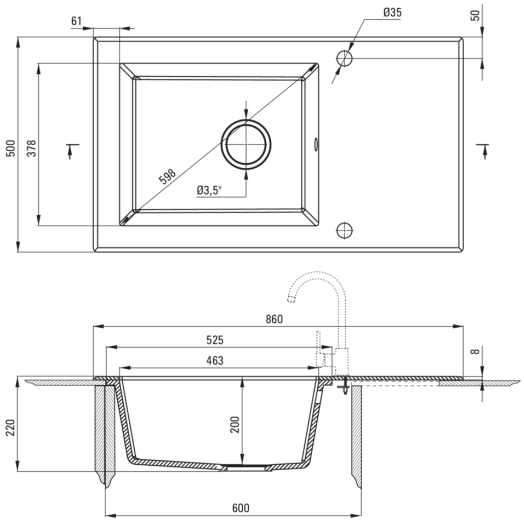

Korito

Finiš	grafika, alabaster
Grafika	bel
Tip površine	lesk, mat
Material	steklo, granit
Metoda montaže	vgrajen
Število posod	1
Minimalna širina omarice [mm]	600
Širina [mm]	500
Dolžina [mm]	860
Višina [mm]	220
Globina posode [mm]	200
Izrez v delovnem pultu [mm]	840
Širina izreza [mm]	480
Obračljivo	Ja
Z dodatki	Ja
Število lukenj	2

Sifon

Finiš	jeklo
Tip čepa	avtomatsko
Nizek sifon/prihranek prostora	Ja
Teleskopski sifon	Ja
Možnost priključitve pomivalnega / pralnega stroja	Ja

karakteristike:

- Lastnosti granita Deante: odpornost na udarce, visoke temperature, razbarvanje, termični šok
- Pomivalno korito je opremljeno z dodatki za priključitev pomivalnega stroja
- Armatura z avtomatskim zapiranjem odtoka
- Hidrofobne lastnosti odbijajo molekule vode
- V izjemno prostorno in globoko korito gredo tudi pekači, ki pridejo s pečico
- Inovativna kombinacija stekla in granita
- Obračljivo pomivalno korito - montaža z odcejalnikom na levi ali desni strani
- V ponudbi Deante imamo tudi varna namenska čistila
- Sifon, ki prihrani prostor in olajša npr. ločevanje odpadkov