LEDA

Granitspülbecken mit Armatur, 1-Becken mit Abtropffläche

Artikel-Nr.: ZRDA7113
EAN: 5908212086599
Farbe: Sand
Garantie [Jahre]: 18

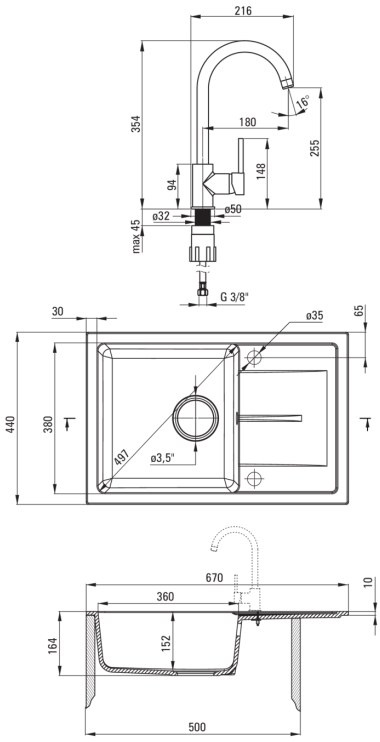

Waschbecken	
Ausführung	Sand
Art der oberfläche	mat
Material	Granit
Methode der montage	eingebaut
Beckenzahl der spüle	1
Schrank-mindestbreite	500
Breite [mm]	440
Länge	670
Höhe	164
Beckendicke nr. 1 [mm]	152
Ausschnitt länge einbau	650
Aussparung_breite_einbau	422
Umkehrbar	Ja
Ausgerüstet	Ja
Anzahl der löcher	2
Anzahl der vorgefresten löcher	0
Hydrophobie	Ja
Garnitur für spüle	
Ausführung	Stahl
Stöpselart	manual-
Platzsparender siphon	Ja
Möglichkeit zum anschluss einer spül-/waschmaschine	Ja
Armatur	
Ausführung	Sand
Art der armatur	Einhebel, Mischer
Methode der montage	stehend
Durchflussklasse [l/min]	Z - 4-9 l/min
Akkustische gruppe	I (x ≤ 20)
Kartusche	
Größe der kartusche	35 mm
Ausläufe	
Auslaufart	schwenkbar
Armaturausladung [mm]	180
Aerator	
Typ des luftsprudlers	hexagonal-
Aerator größe	M22
Anschlussschläuche	
Länge	450
Installationsgewinde	3/8"
Anschlussgewinde	M10