CORIO

granitno korito, 1,5 posode z odcejalnikom

koda izdelka: ZRC_7513
EAN: 5907650865759
Barva: peščena
Garancija [leta]: 18

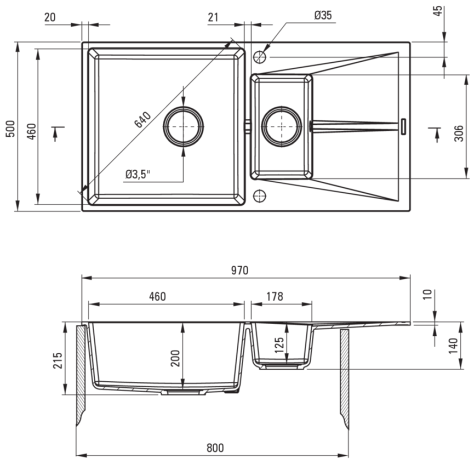

Korito

Finiš	peščena
Tip površine	mat
Material	granit
Metoda montaže	vgrajen, poravnano
Minimalna širina omarice [mm]	800
Širina [mm]	500
Dolžina [mm]	970
Višina [mm]	215
Izrez v delovnem pultu [mm]	950
Širina izreza [mm]	480
Obračljivo	Ja
Z dodatki	Ja
Število lukenj	2
Število rezkanih lukenj	2

Sifon

Finiš	jeklo
Tip čepa	avtomatsko
Nizek sifon/prihranek prostora	Ja
Možnost priključitve pomivalnega / pralnega stroja	Ja

karakteristike:

- Finiš, obogaten s srebrovimi ioni, doda antiseptične lastnosti
- Lastnosti granita Deante: odpornost na udarce, visoke temperature, razbarvanje, termični šok
- Hidrofobne lastnosti odbijajo molekule vode
- Najdaljša 18-letna garancija
- Armatura z avtomatskim zapiranjem odtoka
- Sifon, ki prihrani prostor in olajša npr. ločevanje odpadkov
- V ponudbi Deante imamo tudi varna namenska čistila
- Obračljivo pomivalno korito - montaža z odcejalnikom na levi ali desni strani