**CORIO**

# Fregadero de granito con grifo, 1-Seno con drenador

**Código de producto:** ZRCPG113
**EAN:** 5907650884361
**Color:** grafito metálico
**Garantía [años]:** 18

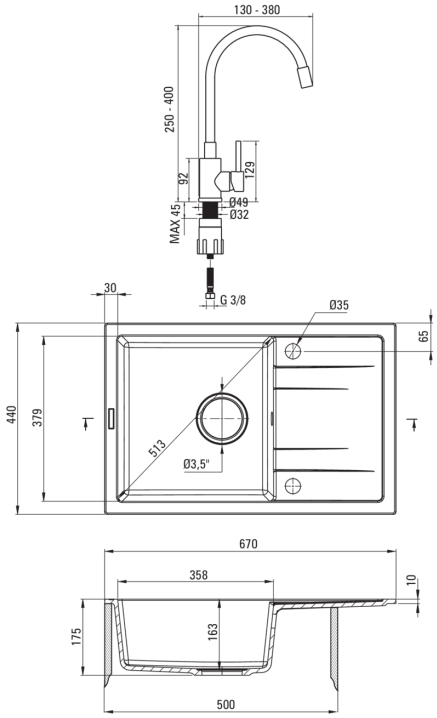


### Hundir

| | |
|---|---|
| Finalizar | grafito metálico |
| Tipo de superficie | mate |
| Material | granito |
| Metodo de instalacion | recuadro |
| Número de tazones | 1 |
| Ancho mínimo del gabinete [mm] | 500 |
| Ancho [mm] | 440 |
| Longitud [mm] | 670 |
| Altura [mm] | 175 |
| Profundidad del tazón [mm] | 163 |
| Longitud de corte [mm] | 650 |
| Ancho recortado [mm] | 420 |
| Reversible | Sí |
| Equipado con accesorios | Sí |
| Número de agujeros | 2 |
| Número de agujeros precipitados | 0 |
| Antibacteriano | Sí |
| Hidrofobicidad | Sí |

### Kit de desechos

| | |
|---|---|
| Finalizar | negro |
| Tipo de enchufe | manual |
| Saver de syphon/ space | Sí |
| Posibilidad de conectar un lavavajillas/ lavavajillas | Sí |

### Mezclador

| | |
|---|---|
| Finalizar | negro |
| Tipo de mezcladora | piloto único, mezclador |
| Metodo de instalacion | de pie |
| Grupo acústico [db] | I (x ≤ 20) |

### Cartucho mezclador

| | |
|---|---|
| Tamaño del cartucho de cerámica | 35 mm |

### Boquiabiertos

| | |
|---|---|
| Tipo de boquilla | elástico |
| Rango de boquiabierto de mezclador [mm] | 380 |

### Aireador

| | |
|---|---|
| Tipo aéreo | panal |
| Tamaño del aireador | M22 |

### Conectando mangueras

| | |
|---|---|
| Longitud [mm] | 350 |
| Hilo de instalación | 3/8" |
| Hilo de conexión | M10 |