CORIO

Zlewozmywak granitowy z baterią z elastyczną wylewką

Cena Netto: **649,59 zł**
Cena Brutto: **799,00 zł**

Kod produktu: ZRCP2113
EAN: 5907650811824
Kolor: grafit
Gwarancja [lata]: 18

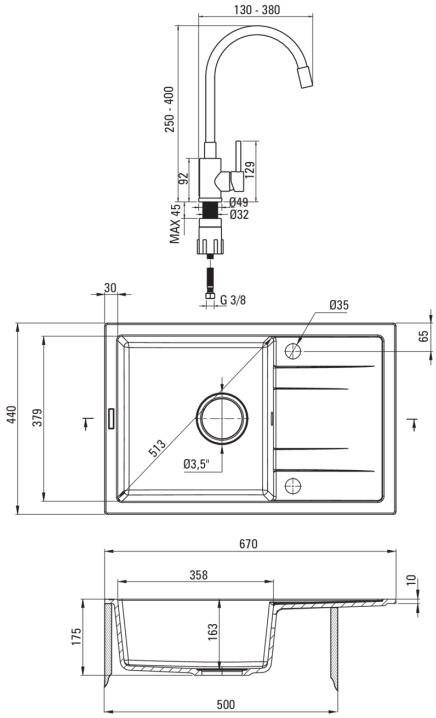

Zlewozmywak

Wykończenie	grafit
Rodzaj powierzchni	mat
Materiał	granit
Sposób montażu	wpuszczany
Ilość komór zlewozmywaka	1
Minimalna szerokość szafki [mm]	500
Szerokość [mm]	440
Długość [mm]	670
Wysokość [mm]	175
Głębokość komory 1 [mm]	163
Wycięcie w blacie (wpuszczany) - długość [mm]	650
Wycięcie w blacie (wpuszczany) - szerokość [mm]	420
Odwracalny	Tak
Wyposażony w osprzęt	Tak
Liczba otworów gotowych	2
Liczba otworów podfrezowanych	0
Hydrofobowość	Tak

Osprzęt do zlewozmywaka

Wykończenie	stal
Rodzaj korka	manualny
Syfon oszczędzający miejsce space-saver	Tak
Możliwość podłączenia zmywarki/ pralki	Tak

Bateria

Wykończenie	stal, czarny
Rodzaj baterii	jednouchwytowa, mieszaczowa
Sposób montażu	stojący
Grupa akustyczna [db]	I (x ≤ 20)

Głowica do baterii

Rozmiar głowicy ceramicznej	35 mm

Wylewka

Rodzaj wylewki	elastyczna
Zasięg wylewki bateryjnej [mm]	380

Aerator

Typ aeratora	honeycomb
Rozmiar aeratora	M22

Wężyk przyłączeniowy

Długość [mm]	350
Gwint od instalacji	3/8"
Gwint przyłącza	M10