CORIO

Granitspülbecken mit Armatur, flexibler Auslauf

Artikel-Nr.: ZRCP2113
EAN: 5907650811824
Farbe: Graphit
Garantie [Jahre]: 18

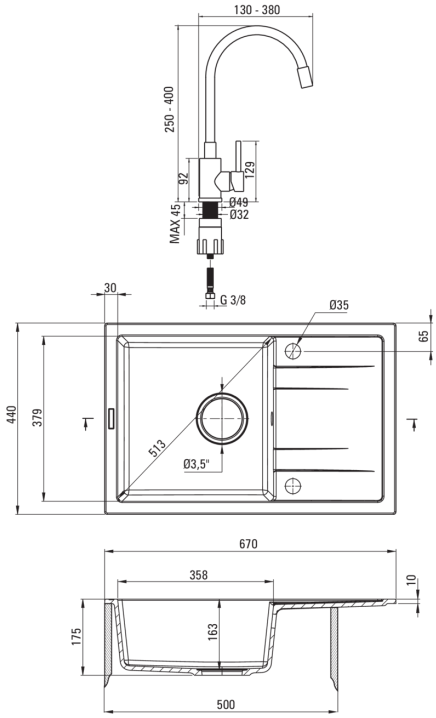

Waschbecken

Ausführung	Graphit
Art der oberfläche	mat
Material	Granit
Methode der montage	eingebaut
Beckenzahl der spüle	1
Schrank-mindestbreite	500
Breite [mm]	440
Länge	670
Höhe	175
Beckendicke nr. 1 [mm]	163
Ausschnitt länge einbau	650
Aussparung_breite_einbau	420
Umkehrbar	Ja
Ausgerüstet	Ja
Anzahl der löcher	2
Anzahl der vorgefresten löcher	0
Hydrophobie	Ja

Garnitur für spüle

Ausführung	Stahl
Stöpselart	manual-
Platzsparender siphon	Ja
Möglichkeit zum anschluss einer spül-/waschmaschine	Ja

Armatur

Ausführung	Stahl, Schwarz
Art der armatur	Einhebel, Mischer
Methode der montage	stehend
Akkustische gruppe	I (x ≤ 20)

Kartusche

Größe der kartusche	35 mm

Ausläufe

Auslaufart	flexibel
Armaturausladung [mm]	380

Aerator

Typ des luftsprudlers	hexagonal-
Aerator größe	M22

Anschlussschläuche

Länge	350
Installationsgewinde	3/8"
Anschlussgewinde	M10