CORIO

Granitspülbecken mit Armatur, 1-Becken mit Abtropffläche

Artikel-Nr.: ZRCC2113
EAN: 5907650819394
Farbe: Graphit
Garantie [Jahre]: 18

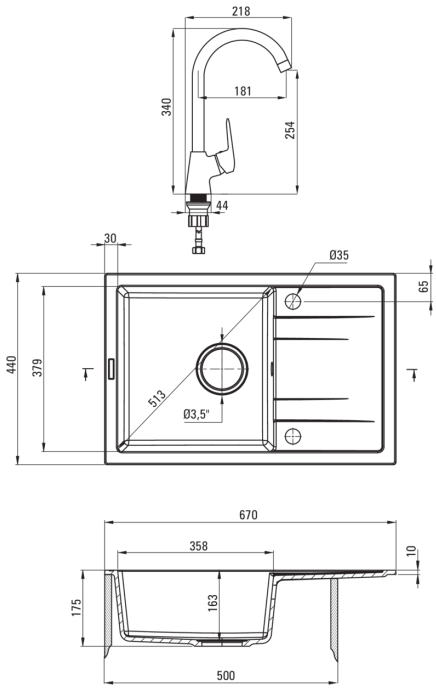

Waschbecken

Ausführung	Graphit
Art der oberfläche	mat
Material	Granit
Methode der montage	eingebaut
Beckenzahl der spüle	1
Schrank-mindestbreite	500
Breite [mm]	440
Länge	670
Höhe	175
Beckendicke nr. 1 [mm]	163
Ausschnitt länge einbau	650
Aussparung_breite_einbau	420
Umkehrbar	Ja
Ausgerüstet	Ja
Anzahl der löcher	2
Anzahl der vorgefresten löcher	0
Hydrophobie	Ja

Garnitur für spüle

Ausführung	Nero
Stöpselart	manual-
Platzsparender siphon	Ja
Möglichkeit zum anschluss einer spül-/waschmaschine	Ja

Armatur

Ausführung	Nero
Art der armatur	Mischer, Einhebel
Methode der montage	stehend
Akkustische gruppe	II

Kartusche

Größe der kartusche	35 mm

Ausläufe

Auslaufart	schwenkbar

Aerator

Typ des luftsprudlers	hexagonal-
Aerator größe	M22

Anschlussschläuche

Länge	350
Installationsgewinde	3/8"
Anschlussgewinde	M10