CORIO

Gránit mosogató csapteleppel, 1 medencés csepegtetővel

Cikkszám: ZRCA2113
EAN: 5907650811817
Szín: grafit
Garancia [év]: 18

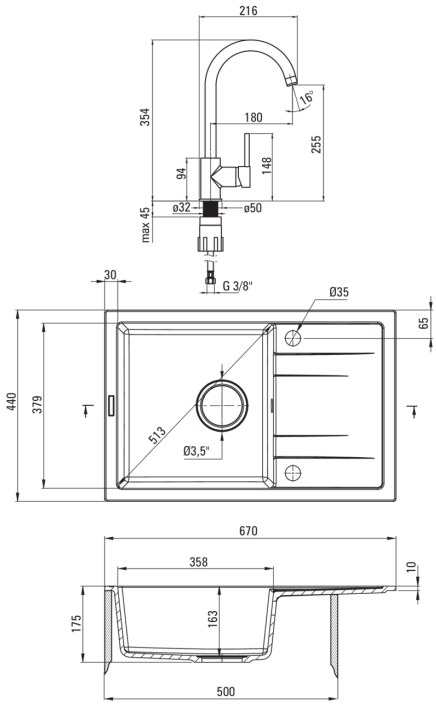

Mosogató	
Kivitelezés	grafit
Felület típusa	matt
Anyag	gránit
Beszerelési mód	Süllyesztett
Mosogatómedencék száma	1
Minimális szekrényszélesség [mm]	500
Szélesség [mm]	440
Hosszúság [mm]	670
Magasság [mm]	175
A medence mélysége 1 [mm]	163
Kivágás a munkalapban (beépíthető) - hossz [mm]	650
Kivágás a munkalapban (beépíthető) - szélesség [mm]	420
Megfordítható	Igen
Tartozékokkal felszerelve	Igen
Kész furatok száma	2
Előfúrt lyukak száma	0
Hidrofób	Igen
Leeresztő készlet	
Kivitelezés	acél
Dugó típusa	manuális
Helytakarékos szifon space saver	Igen
Mosogatógép/mosógép csatlakoztatható	Igen
Csaptelep	
Kivitelezés	grafit, króm
Csaptelep típusa	keverő, egykaros
Beszerelési mód	álló
Átfolyási osztály [l/perc]	Z - 4-9 l/min
Akusztikai osztály [db]	I (x ≤ 20)
Csaptelep betét	
Betét mérete	35 mm
Kifolyócsövek	
Kifolyó típusa	forgatható
Csaptelep kifolyócső hatótávolsága [mm]	180
Perlátorok	
Perlátor típusa	honeycomb
Perlátor mérete	M22
Csatlakozó tömlők	
Hosszúság [mm]	450
Menet beszereléshez	3/8"
Csatlakozó menet	M10