ZORBA

granitno korito, 1 posoda z odcejalnikom

koda izdelka: ZQZ_711A
EAN: 5908212008584
Barva: peščena
Garancija [leta]: 18

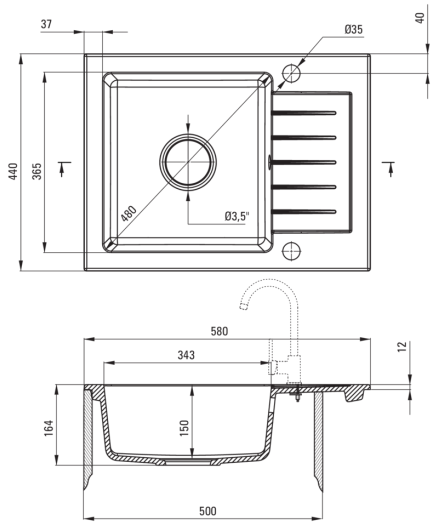

Korito

Finiš	peščena
Tip površine	mat
Material	granit
Metoda montaže	vgrajen
Število posod	1
Minimalna širina omarice [mm]	500
Širina [mm]	440
Dolžina [mm]	580
Višina [mm]	164
Globina posode [mm]	150
Izrez v delovnem pultu [mm]	560
Širina izreza [mm]	420
Obračljivo	Ja
Z dodatki	Ja
Število lukenj	2
Število rezkanih lukenj	0

Sifon

Finiš	jeklo
Tip čepa	avtomatsko
Nizek sifon/prihranek prostora	Ja
Možnost priključitve pomivalnega / pralnega stroja	Ja

karakteristike:

- Lastnosti granita Deante: odpornost na udarce, visoke temperature, razbarvanje, termični šok
- Najdaljša 18-letna garancija
- Pomivalno korito je opremljeno z dodatki za priključitev pomivalnega stroja
- Armatura z avtomatskim zapiranjem odtoka
- Hidrofobne lastnosti odbijajo molekule vode
- Obračljivo pomivalno korito - montaža z odcejalnikom na levi ali desni strani
- V ponudbi Deante imamo tudi varna namenska čistila
- Sifon, ki prihrani prostor in olajša npr. ločevanje odpadkov
- Finiš, obogaten s srebrovimi ioni, doda antiseptične lastnosti