ZORBA

Gránit mosogató, 1 medencés csepegtetővel

Cikkszám: ZQZ_711A
EAN: 5908212008584
Szín: homok
Garancia [év]: 18

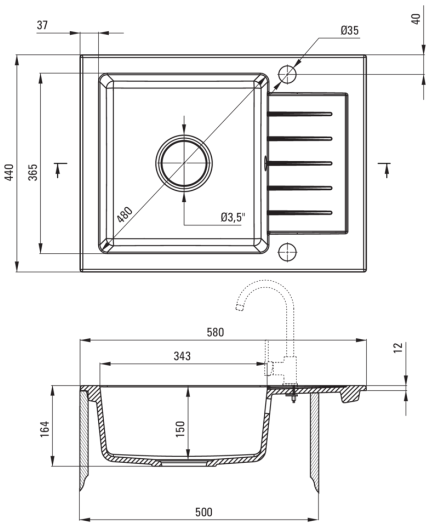

Mosogató

Kivitelezés	homok
Felület típusa	matt
Anyag	gránit
Beszerelési mód	Süllyesztett
Mosogatómedencék száma	1
Minimális szekrényszélesség [mm]	500
Szélesség [mm]	440
Hosszúság [mm]	580
Magasság [mm]	164
A medence mélysége 1 [mm]	150
Kivágás a munkalapban (beépíthető) - hossz [mm]	560
Kivágás a munkalapban (beépíthető) - szélesség [mm]	420
Megfordítható	Igen
Tartozékokkal felszerelve	Igen
Kész furatok száma	2
Előfúrt lyukak száma	0

Leeresztő készlet

Kivitelezés	acél
Dugó típusa	automatikus
Helytakarékos szifon space saver	Igen
Mosogatógép/mosógép csatlakoztatható	Igen

Kiemelések:

- A Deante gránit tulajdonságai: ütésállóság, magas hőmérséklet, elszíneződés, hősokk álló
- Leghosszabb, 18 év garancia
- Mosogatógép-csatlakozással ellátott szerelvényekkel felszerelt mosogató
- Automatikus lefolyóelzárással ellátott szifonok
- A hidrofób tulajdonsága taszítja a vízmolekulákat
- Megfordítható mosogató - lehetőség a medence bal vagy jobb oldalra történő felszerelésére
- Dedikált tisztítószer, a felületek biztonságos tisztítására
- Helytakarékos szifon, többek között a hulladék szétválasztásának megkönnyítésére
- Az ezüstionokkal dúsított felület fertőtlenítő tulajdonságokkal rendelkezik