ZORBA

Fregadero de granito con grifo, 1-Seno con drenador

Código de producto: ZQZVN113
EAN: 5907650876830
Color: negro
Garantía [años]: 18

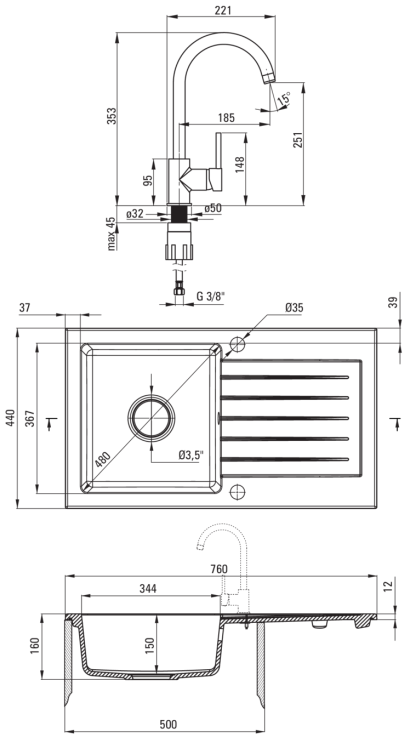

Hundir	
Finalizar	negro
Tipo de superficie	mate
Material	granito
Metodo de instalacion	recuadro
Número de tazones	1
Ancho mínimo del gabinete [mm]	500
Ancho [mm]	440
Longitud [mm]	760
Altura [mm]	160
Profundidad del tazón [mm]	150
Longitud de corte [mm]	740
Ancho recortado [mm]	420
Reversible	Sí
Equipado con accesorios	Sí
Número de agujeros	2
Número de agujeros precipitados	0
Hidrofobicidad	Sí
Kit de desechos	
Finalizar	acero
Tipo de enchufe	automático
Saver de syphon/ space	Sí
Posibilidad de conectar un lavavajillas/ lavavajillas	Sí
Mezclador	
Finalizar	negro
Tipo de mezcladora	piloto único, mezclador
Metodo de instalacion	de pie
Clase de flujo [l/min]	Z - 4-9 l/min
Grupo acústico [db]	I (x ≤ 20)
Cartucho mezclador	
Tamaño del cartucho de cerámica	35 mm
Boquiabiertos	
Tipo de boquilla	girar
Rango de boquiabierto de mezclador [mm]	185
Aireador	
Tipo aéreo	panal
Tamaño del aireador	M22
Conectando mangueras	
Longitud [mm]	450
Hilo de instalación	3/8"
Hilo de conexión	M10