ZORBA

Chiuvetă din granit cu baterie, 1-cuvă cu picurător

Codul produsului: ZQZBS113
EAN: 5908212074923
Culoarea: gri metalic
Garanție [ani]: 18

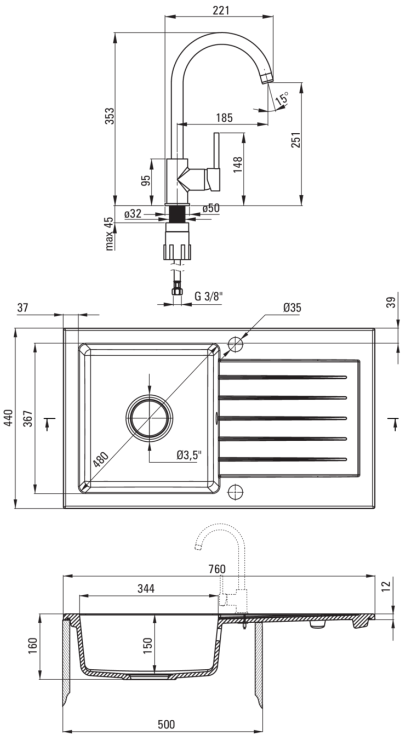

Chiuvetă

Finisaj	gri metalic
Tipul suprafeței	mat
Material	granit
Metoda de instalare	cu montare încastrată
Număr de cuve	1
Lățimea minimă a dulapului [mm]	500
Lățime [mm]	440
Lungimea [mm]	760
Înălțime [mm]	160
Adâncimea cuvei [mm]	150
Lungimea conturului [mm]	740
Lățimea conturului [mm]	420
Reversibil	Da
Dotat cu accesorii	Da
Număr de orificii	2
Număr de orificii făcute în avans	0
Antibacterian	Da
Hidrofobie	Da

Sifon

Finisaj	oțel
Tipul dopului	automat
Sifon pentru economie de spațiu	Da
Posibilitate de racordare a unei mașini de spălat vase/ rufe	Da

Baterie

Finisaj	gri
Tipul bateriei	un mâner, baterie
Metoda de instalare	de sine stătător
Clasa de debit [l/min]	Z - 4-9 l/min
Grupa acustică [db]	I (x ≤ 20)

Baterie cartuș

Dimensiunea cartușului ceramic	35 mm

Pipe

Tipul pipei	pivot
Raza de acțiune a pipei bateriei [mm]	185

Aeratoare

Tipul aeratorului	honeycomb
Dimensiunea aeratorului	M22

Furtunuri de racordare

Lungimea [mm]	450
Filet de instalare	3/8"
Filet de conexiune	M10