ZORBA

Lavello in granito con rubinetto, 1-vaschetta con gocciolatoio

Codice prodotto: ZQZBS113
EAN: 5908212074923
Colore: grigio metallizzato
Garanzia [anni]: 18

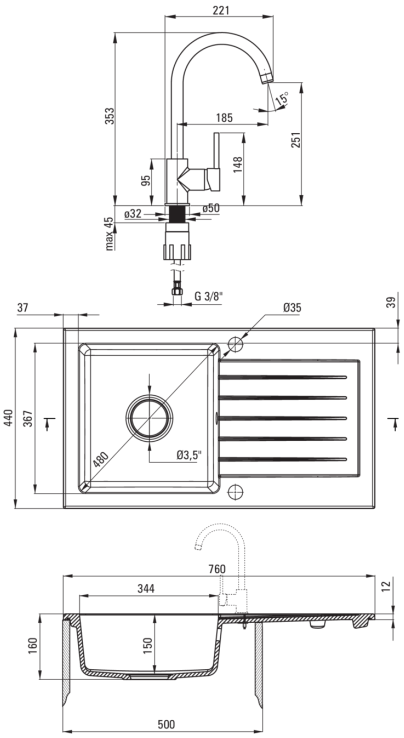

Lavello

Finitura	grigio metallizzato
Tipo di superficie	opaco
Materiale	granito
Metodo di installazione	incassato
Numero di ciotole	1
Larghezza minima del mobile [mm]	500
Larghezza [mm]	440
Lunghezza [mm]	760
Altezza [mm]	160
Profondità vasca [mm]	150
Lunghezza del taglio [mm]	740
Larghezza di taglio [mm]	420
Reversibile	Sì
Dotato di accessori	Sì
Numero di fori	2
Numero di fori preforati	0
Antibatterico	Sì
Idrofobicità	Sì

Kit di scarico

Finitura	acciaio
Tipo a spina	automatico
Sifone basso/ salvaspazio	Sì
Possibilità di collegare una lavastoviglie/lavatrice	Sì

Miscelatore

Finitura	grigio
Tipo di miscelatore	maniglia singola, miscelatore
Metodo di installazione	in piedi
Classe di flusso [l/min]	Z - 4-9 l/min
Gruppo acustico [db]	I (x ≤ 20)

Cartuccia per miscelatore

Dimensioni della cartuccia in ceramica	35 mm

Beccucci

Tipo a beccuccio	girevole
Gamma delle bocchette di miscelazione [mm]	185

Aeratori

Tipo di aeratore	a nido d'ape
Dimensioni dell'aeratore	M22

Tubi di collegamento

Lunghezza [mm]	450
Filetto di installazione	3/8"
Filetto di connessione	M10