ZORBA

Гранітна кухонна раковина зі змішувачем, 1-камерний з сушаркою

Код продукту: ZQZAA11A
EAN: 5907650876915
Колір: алебастровий
Гарантія: 18

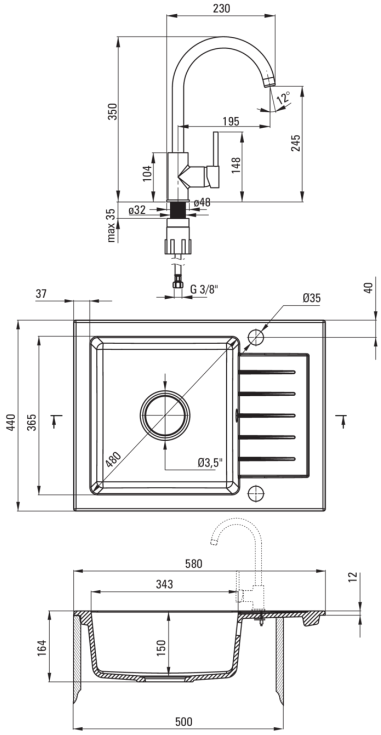

Раковина

Оздоблення	алебастровий
Тип поверхні	мат
Матеріал	граніт
Спосіб монтажу	врізний
Кількість камер	1
Мінімальна ширина шафки	500
Ширина [мм]	440
Довжина [мм]	580
Висота [мм]	164
Глибина камери 1	150
Виріз в стільниці (врізний) - довжина [мм]	560
Виріз в стільниці (врізний) - ширина [мм]	420
Універсальний	Так
З сифоном	Так
Кількість отворів	2
Кількість фрезованих отворів	0
Гідрофобність	Так

Сифон для раковини

Оздоблення	сталь
Тип пробки	автоматичний
Компактний сифон space-saver	Так
Можливість підключення посудомийної / пральної машини	Так

Змішувач

Оздоблення	алебастровий
Тип змішувача	з однією ручкою, змішуючий
Спосіб монтажу	стоячий
Клас витрати	Z - 4-9 л/хв
Акустична група	I (x ≤ 20)

Картридж до змішувача

Розмір керамічного картриджа	35 мм

Носики

Вид носика	рухомий
Діапазон виливу змішувачаї [мм]	195

Аератори

Тип аератора	honeycomb
Розмір аератора	M22

З'єднувальні шланги

Довжина [мм]	450
Винт до інсталяції	3/8"
Винт кронштейна	M10