ZORBA

Gránit mosogató csapteleppel, 1.5 medencés csepegtetővel

Cikkszám: ZQZA7513
EAN: 5908212058787
Szín: homok
Garancia [év]: 18

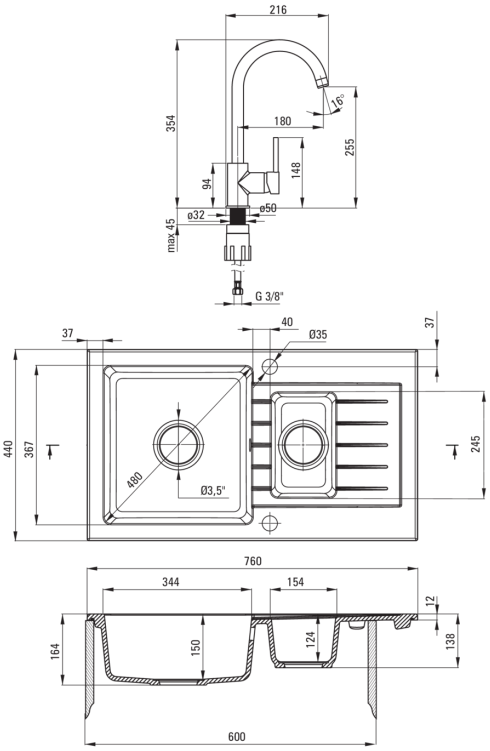

Mosogató

Kivitelezés	homok
Felület típusa	matt
Anyag	gránit
Beszerelési mód	Süllyesztett
Minimális szekrényszélesség [mm]	600
Szélesség [mm]	440
Hosszúság [mm]	760
Magasság [mm]	164
A medence mélysége 1 [mm]	150
A medence mélysége 2 [mm]	124
Kivágás a munkalapban (beépíthető) - hossz [mm]	740
Kivágás a munkalapban (beépíthető) - szélesség [mm]	420
Megfordítható	Igen
Tartozékokkal felszerelve	Igen
Kész furatok száma	2
Előfúrt lyukak száma	0
Hidrofób	Igen

Leeresztő készlet

Kivitelezés	acél
Dugó típusa	automatikus
Helytakarékos szifon space saver	Igen
Mosogatógép/mosógép csatlakoztatható	Igen

Csaptelep

Kivitelezés	homok
Csaptelep típusa	egykaros, keverő
Beszerelési mód	álló
Átfolyási osztály [l/perc]	Z - 4-9 l/min
Akusztikai osztály [db]	I (x ≤ 20)

Csaptelep betét

Betét mérete	35 mm

Kifolyócsövek

Kifolyó típusa	forgatható
Csaptelep kifolyócső hatótávolsága [mm]	180

Perlátorok

Perlátor típusa	honeycomb
Perlátor mérete	M22

Csatlakozó tömlők

Hosszúság [mm]	450
Menet beszereléshez	3/8"
Csatlakozó menet	M10