ZORBA

Granitspülbecken mit Armatur, 1-Becken mit Abtropffläche

Artikel-Nr.: ZQZA511A
EAN: 5907650875505
Farbe: beige
Garantie [Jahre]: 18

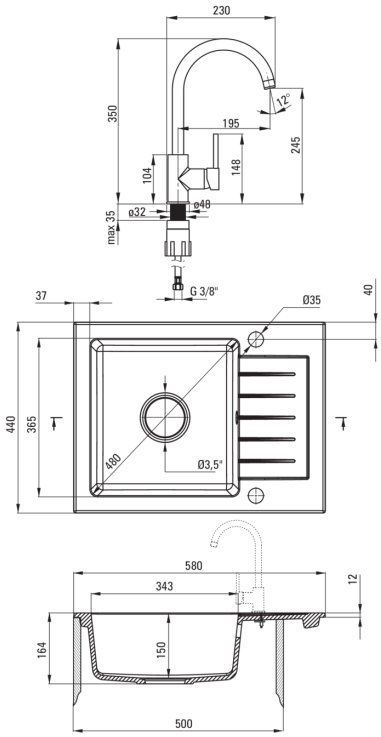

Waschbecken	
Ausführung	beige
Art der oberfläche	mat
Material	Granit
Methode der montage	eingebaut
Beckenzahl der spüle	1
Schrank-mindestbreite	500
Breite [mm]	440
Länge	580
Höhe	164
Beckendicke nr. 1 [mm]	150
Ausschnitt länge einbau	560
Aussparung_breite_einbau	420
Umkehrbar	Ja
Ausgerüstet	Ja
Anzahl der löcher	2
Anzahl der vorgefresten löcher	0
Hydrophobie	Ja
Garnitur für spüle	
Ausführung	Stahl
Stöpselart	automatisch
Platzsparender siphon	Ja
Möglichkeit zum anschluss einer spül-/waschmaschine	Ja
Armatur	
Ausführung	beige
Art der armatur	Mischer, Einhebel
Methode der montage	stehend
Durchflussklasse [l/min]	Z - 4-9 l/min
Akkustische gruppe	I (x ≤ 20)
Kartusche	
Größe der kartusche	35 mm
Ausläufe	
Auslaufart	schwenkbar
Armaturausladung [mm]	195
Aerator	
Typ des luftsprudlers	hexagonal-
Aerator größe	M22
Anschlussschläuche	
Länge	450
Installationsgewinde	3/8"
Anschlussgewinde	M10