ZORBA

Évier en granit avec robinet, 1.5-bac avec égouttoir

Code produit: ZQZA2513
EAN: 5908212058770
Couleur: graphite
Garantie [années]: 18

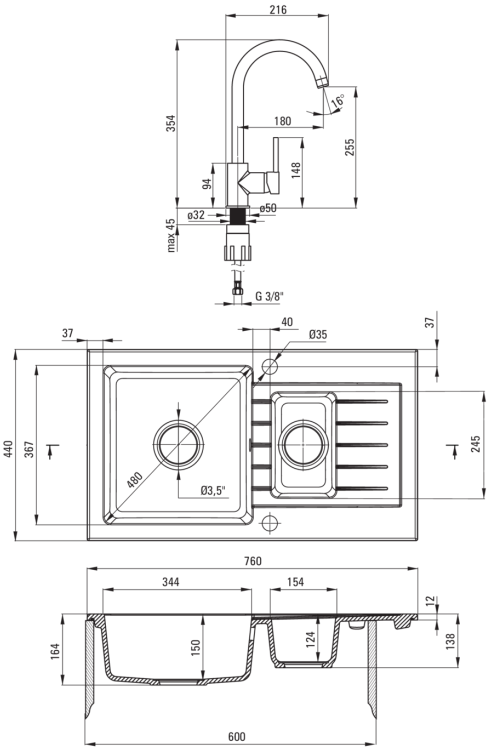

Évier

Finition	graphite
Type de surface	tapis
Matériel	granit
Méthode de montage	encastré
Largeur minimale de l'armoire [mm]	600
Largeur [mm]	440
Longueur [mm]	760
Hauteur [mm]	164
Profondeur du bol [mm]	150
Profondeur 2ème cuve [mm]	124
Découpe dans le plan de travail (encastré) - longueur [mm]	740
Découpe dans le plan de travail (encastré) - largeur [mm]	420
Réversible	Oui
Équipé d'accessoires	Oui
Nombre de trous finis	2
Nombre de trous fraisés	0
Hydrophobie	Oui

Trousse de déchets

Finition	acier
Type de bouchon	automatique
Siphon peu encombrant space-saver	Oui
Possibilité de brancher un lave-vaisselle/lave-linge	Oui

Mitigeur

Finition	graphite, chrome
Type de mitigeur	mixer, mono-manche
Méthode de montage	debout
Classe de débit [l/min]	Z - 4-9 l/min
Groupe acoustique [db]	I (x ≤ 20)

Cartouche mélangeur

Taille de la cartouche en céramique	35 mm

Becs

Type de bec	tournant
La distance de bec de robinet [mm]	180

Aérateurs

Type d'aérateur	honeycomb
Taille de l'aérateur	M22

Flexibles de raccordement

Longueur [mm]	450
Fil d'installation	3/8"
Fil de connexion	M10