ZORBA

Гранитная мойка со смесителем, 2-чаши

Код товара: ZQZA2203
EAN: 5908212058794
Цвет: графит
Гарантия [лет]: 18

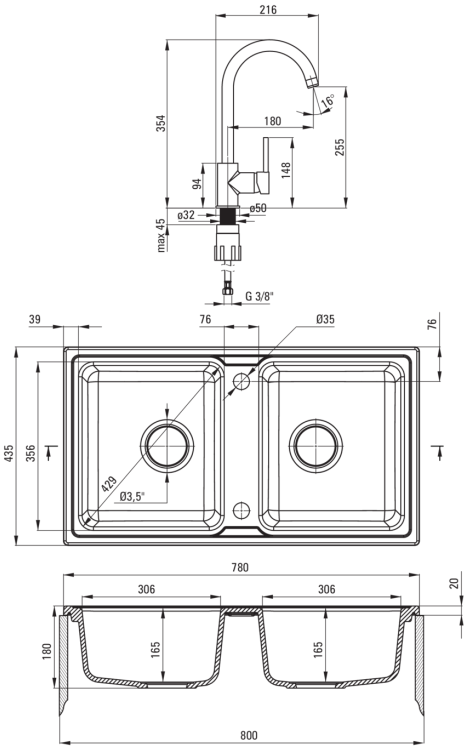

Мойка

Отделка	графит
Вид поверхности	мат
Материал	гранит
Способ монтажа	впускаемый
Количество чаш	2
Минимальная ширина шкафа [мм]	800
Ширина [мм]	435
Длина [мм]	780
Высота [мм]	180
Глубокость чаши 1 [мм]	165
Глубокость чаши 2 [мм]	165
Вырез в столешнице (впускаемая) - длина [мм]	760
Вырез в столешнице (впускаемая) - ширина [мм]	415
С сифоном	Да
Количество готовых отверстий	2
Количество фрезерованных отверстий	0
Гидрофобность	Да

Сифон для раковины

Отделка	сталь
Вид клапана	автоматический
Компактный сифон space-saver	Да
Возможность подключения посудомоечной/стиральной машины	Да

Смесители

Отделка	графит, хром
Вид смесителя	смешивающий, однорычажный
Способ монтажа	стоящий
Класс расхода [л/мин]	Z - 4-9 л/мин
Акустическая группа [дб]	I (x ≤ 20)

Картридж к смесителью

Размер картриджа	35 мм

Изливы

Вид излива	оборачиваемая
Длина излива [мм]	180

Аэраторы

Тип аэратора	honeycomb
Размер ареатора	M22

Соединительные шланги

Длина [мм]	450
Винт к инсталяции	3/8"
Винт кронштейна	M10