ZORBA

Chiuvetă din granit cu baterie, 2-cuve

Codul produsului: ZQZA2203
EAN: 5908212058794
Culoarea: grafit
Garanție [ani]: 18

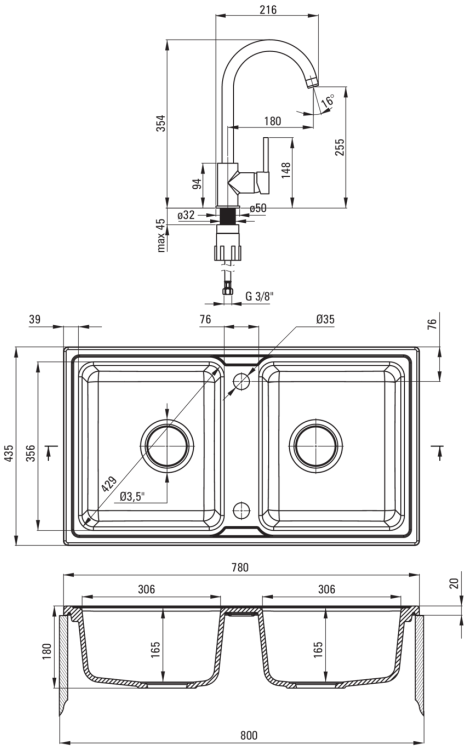

Chiuvetă

Finisaj	grafit
Tipul suprafeței	mat
Material	granit
Metoda de instalare	cu montare încastrată
Număr de cuve	2
Lățimea minimă a dulapului [mm]	800
Lățime [mm]	435
Lungimea [mm]	780
Înălțime [mm]	180
Adâncimea cuvei [mm]	165
Adâncimea celei de-a 2-a cuve [mm]	165
Lungimea conturului [mm]	760
Lățimea conturului [mm]	415
Dotat cu accesorii	Da
Număr de orificii	2
Număr de orificii făcute în avans	0
Hidrofobie	Da

Sifon

Finisaj	oțel
Tipul dopului	automat
Sifon pentru economie de spațiu	Da
Posibilitate de racordare a unei mașini de spălat vase/ rufe	Da

Baterie

Finisaj	grafit, cromat
Tipul bateriei	baterie, un mâner
Metoda de instalare	de sine stătător
Clasa de debit [l/min]	Z - 4-9 l/min
Grupa acustică [db]	I (x ≤ 20)

Baterie cartuș

Dimensiunea cartușului ceramic	35 mm

Pipe

Tipul pipei	pivot
Raza de acțiune a pipei bateriei [mm]	180

Aeratoare

Tipul aeratorului	honeycomb
Dimensiunea aeratorului	M22

Furtunuri de racordare

Lungimea [mm]	450
Filet de instalare	3/8"
Filet de conexiune	M10