ZORBA

Fregadero de granito con grifo, 2-seno

Código de producto: ZQZA2203
EAN: 5908212058794
Color: grafito
Garantía [años]: 18

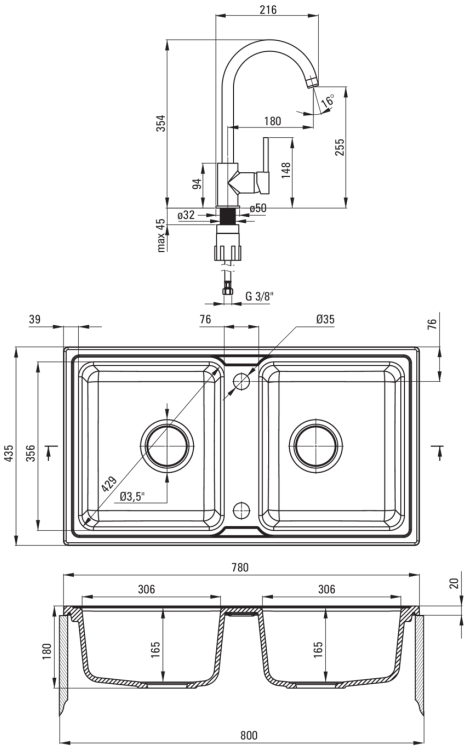

Hundir

Finalizar	grafito
Tipo de superficie	mate
Material	granito
Metodo de instalacion	recuadro
Número de tazones	2
Ancho mínimo del gabinete [mm]	800
Ancho [mm]	435
Longitud [mm]	780
Altura [mm]	180
Profundidad del tazón [mm]	165
2da profundidad del tazón [mm]	165
Longitud de corte [mm]	760
Ancho recortado [mm]	415
Equipado con accesorios	Sí
Número de agujeros	2
Número de agujeros precipitados	0
Hidrofobicidad	Sí

Kit de desechos

Finalizar	acero
Tipo de enchufe	automático
Saver de syphon/ space	Sí
Posibilidad de conectar un lavavajillas/ lavavajillas	Sí

Mezclador

Finalizar	grafito, cromo
Tipo de mezcladora	mezclador, piloto único
Metodo de instalacion	de pie
Clase de flujo [l/min]	Z - 4-9 l/min
Grupo acústico [db]	I (x ≤ 20)

Cartucho mezclador

Tamaño del cartucho de cerámica	35 mm

Boquiabiertos

Tipo de boquilla	girar
Rango de boquiabierto de mezclador [mm]	180

Aireador

Tipo aéreo	panal
Tamaño del aireador	M22

Conectando mangueras

Longitud [mm]	450
Hilo de instalación	3/8"
Hilo de conexión	M10