ZORBA

Granitspülbecken mit Armatur, 2 - Becken

Artikel-Nr.: ZQZA2203
EAN: 5908212058794
Farbe: Graphit
Garantie [Jahre]: 18

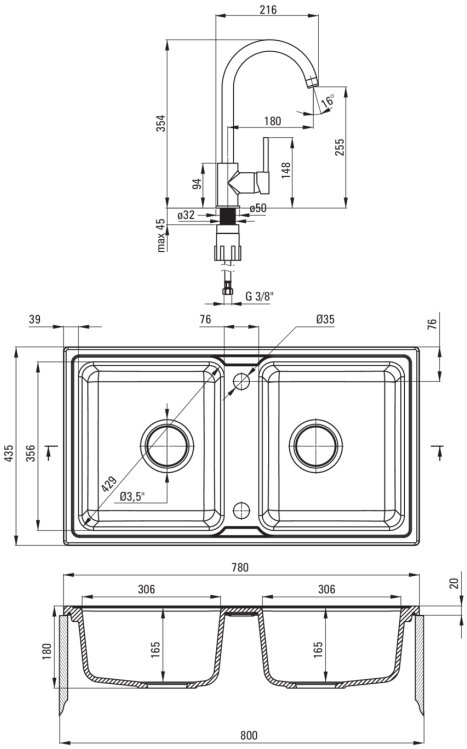

Waschbecken	
Ausführung	Graphit
Art der oberfläche	mat
Material	Granit
Methode der montage	eingebaut
Beckenzahl der spüle	2
Schrank-mindestbreite	800
Breite [mm]	435
Länge	780
Höhe	180
Beckendicke nr. 1 [mm]	165
Beckendicke nr. 2 [mm]	165
Ausschnitt länge einbau	760
Aussparung_breite_einbau	415
Ausgerüstet	Ja
Anzahl der löcher	2
Anzahl der vorgefresten löcher	0
Hydrophobie	Ja
Garnitur für spüle	
Ausführung	Stahl
Stöpselart	automatisch
Platzsparender siphon	Ja
Möglichkeit zum anschluss einer spül-/waschmaschine	Ja
Armatur	
Ausführung	Graphit, Chrom
Art der armatur	Mischer, Einhebel
Methode der montage	stehend
Durchflussklasse [l/min]	Z - 4-9 l/min
Akkustische gruppe	I (x ≤ 20)
Kartusche	
Größe der kartusche	35 mm
Ausläufe	
Auslaufart	schwenkbar
Armaturausladung [mm]	180
Aerator	
Typ des luftsprudlers	hexagonal-
Aerator größe	M22
Anschlussschläuche	
Länge	450
Installationsgewinde	3/8"
Anschlussgewinde	M10