ANDANTE FLUSH

granitno korito, 1 posoda z odcejalnikom

koda izdelka: ZQN_G11F
EAN: 5908212067451
Barva: grafit metalik
Garancija [leta]: 18

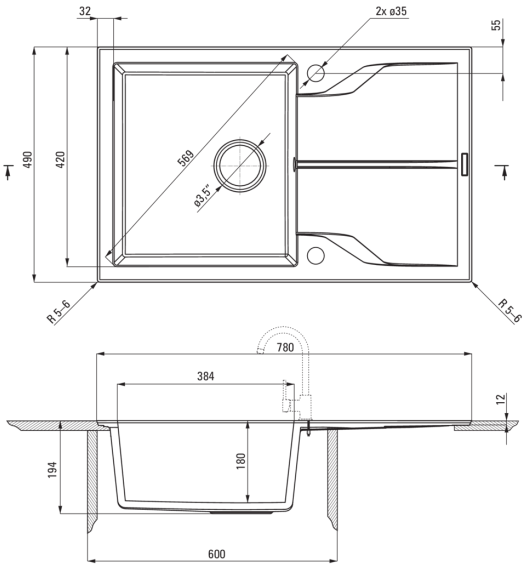

Korito

Finiš	grafit metalik
Tip površine	mat
Material	granit
Metoda montaže	poravnano
Število posod	1
Minimalna širina omarice [mm]	600
Širina [mm]	490
Dolžina [mm]	780
Višina [mm]	194
Globina posode [mm]	180
Izrez v delovnem pultu [mm]	760
Širina izreza [mm]	470
Obračljivo	Ja
Z dodatki	Ja
Število lukenj	2
Število rezkanih lukenj	0

Sifon

Finiš	Nero
Tip čepa	avtomatsko
Nizek sifon/prihranek prostora	Ja
Možnost priključitve pomivalnega / pralnega stroja	Ja

karakteristike:

- Lastnosti granita Deante: odpornost na udarce, visoke temperature, razbarvanje, termični šok
- Najdaljša 18-letna garancija
- Pomivalno korito je opremljeno z dodatki za priključitev pomivalnega stroja
- Armatura z avtomatskim zapiranjem odtoka
- Hidrofobne lastnosti odbijajo molekule vode
- V izjemno prostorno in globoko korito gredo tudi pekači, ki pridejo s pečico
- Estetska namestitev, poravnana s pultom
- Obračljivo pomivalno korito - montaža z odcejalnikom na levi ali desni strani
- Finiš, obogaten s srebrovimi ioni, doda antiseptične lastnosti
- Enakomerno barvano v masi
- Sifon, ki prihrani prostor in olajša npr. ločevanje odpadkov
- V ponudbi Deante imamo tudi varna namenska čistila