ANDANTE

Gránit mosogató, 2-medencés csepegtetővel

Cikkszám: ZQN_A213
EAN: 5908212080368
Szín: alabástrom
Garancia [év]: 18

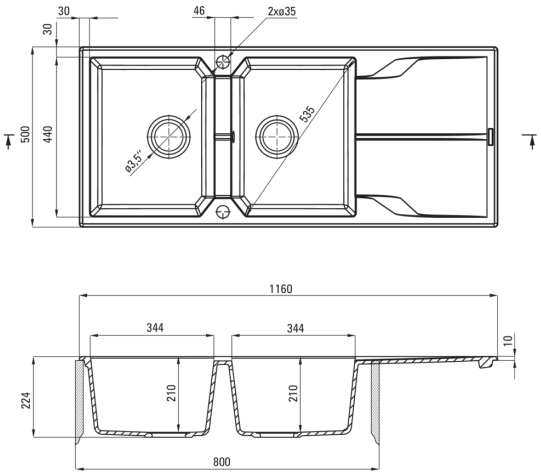

Mosogató

Kivitelezés	alabástrom
Felület típusa	matt
Anyag	gránit
Beszerelési mód	Süllyesztett
Mosogatómedencék száma	2
Minimális szekrényszélesség [mm]	800
Szélesség [mm]	500
Hosszúság [mm]	1160
Magasság [mm]	224
A medence mélysége 1 [mm]	210
A medence mélysége 2 [mm]	210
Kivágás a munkalapban (beépíthető) - hossz [mm]	1140
Kivágás a munkalapban (beépíthető) - szélesség [mm]	480
Megfordítható	Igen
Tartozékokkal felszerelve	Igen
Kész furatok száma	2
Előfúrt lyukak száma	0

Leeresztő készlet

Kivitelezés	acél
Dugó típusa	automatikus
Helytakarékos szifon space saver	Igen
Mosogatógép/mosógép csatlakoztatható	Igen

Kiemelések:

- A Deante gránit tulajdonságai: ütésállóság, magas hőmérséklet, elszíneződés, hősokk álló
- Leghosszabb, 18 év garancia
- Mosogatógép-csatlakozással ellátott szerelvényekkel felszerelt mosogató
- Automatikus lefolyóelzárással ellátott szifonok
- A hidrofób tulajdonsága taszítja a vízmolekulákat
- Lehetőség van olyan kampó vásárlására, amely tökéletesen illeszkedik ehhez a modellhez.
- Lehetőség van olyan törlőrongynak szánt sín megvásárlására, amely tökéletesen illeszkedik ehhez a modellhez.
- Megfordítható mosogató - lehetőség a medence bal vagy jobb oldalra történő felszerelésére
- Dedikált tisztítószer, a felületek biztonságos tisztítására
- Helytakarékos szifon, többek között a hulladék szétválasztásának megkönnyítésére
- Az ezüstionokkal dúsított felület fertőtlenítő tulajdonságokkal rendelkezik