ANDANTE

Évier en granit avec robinet, 1 bac avec égouttoir

Code produit: ZQNNN113
EAN: 5907650837404
Couleur: nero
Garantie [années]: 18

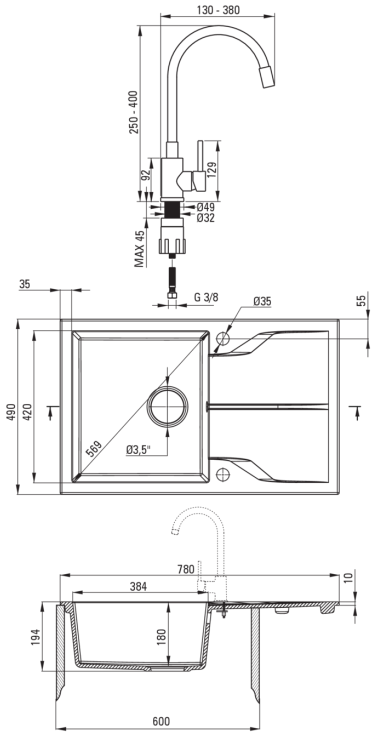

Évier

Finition	nero
Type de surface	tapis
Matériel	granit
Méthode de montage	encastré
Nombre de bols	1
Largeur minimale de l'armoire [mm]	600
Largeur [mm]	490
Longueur [mm]	780
Hauteur [mm]	194
Profondeur du bol [mm]	180
Découpe dans le plan de travail (encastré) - longueur [mm]	760
Découpe dans le plan de travail (encastré) - largeur [mm]	470
Réversible	Oui
Équipé d'accessoires	Oui
Nombre de trous finis	2
Nombre de trous fraisés	0
Hydrophobie	Oui

Trousse de déchets

Finition	nero
Type de bouchon	automatique
Siphon peu encombrant space-saver	Oui
Possibilité de brancher un lave-vaisselle/lave-linge	Oui

Mitigeur

Finition	nero
Type de mitigeur	mono-manche, mixer
Méthode de montage	debout
Groupe acoustique [db]	I (x ≤ 20)

Cartouche mélangeur

Taille de la cartouche en céramique	35 mm

Becs

Type de bec	élastique
La distance de bec de robinet [mm]	380

Aérateurs

Type d'aérateur	honeycomb
Taille de l'aérateur	M22

Flexibles de raccordement

Longueur [mm]	350
Fil d'installation	3/8"
Fil de connexion	M10