ERIDAN

Lavello in granito, 1-vaschetta con gocciolatoio

Codice prodotto: ZQE_S713
EAN: 5907650874225
Colore: grigio metallizzato
Garanzia [anni]: 18

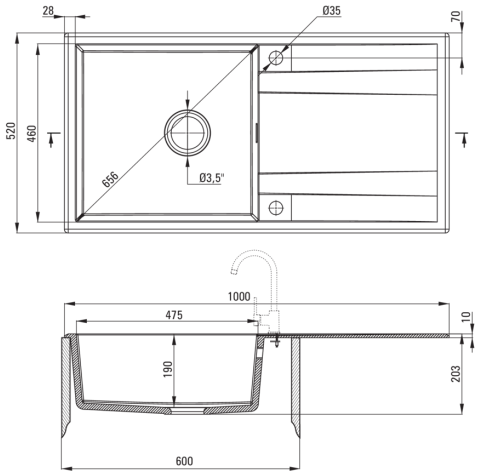

Lavello

Finitura	grigio metallizzato
Tipo di superficie	opaco
Materiale	granito
Metodo di installazione	incassato
Numero di ciotole	1
Larghezza minima del mobile [mm]	600
Larghezza [mm]	520
Lunghezza [mm]	1000
Altezza [mm]	203
Profondità vasca [mm]	190
Lunghezza del taglio [mm]	980
Larghezza di taglio [mm]	500
Reversibile	Sì
Dotato di accessori	Sì
Numero di fori	2
Numero di fori preforati	0

Kit di scarico

Finitura	acciaio
Tipo a spina	automatico, con pulsante
Sifone basso/ salvaspazio	Sì
Possibilità di collegare una lavastoviglie/lavatrice	Sì

Caratteristiche:

- Proprietà del granito Deante: resistenza agli urti, alle alte temperature, allo scolorimento e agli shock termici.
- La garanzia più lunga, 18 anni
- Il lavello è dotato di raccordi con collegamento alla lavastoviglie
- Le proprietà idrofobiche respingono le molecole d'acqua
- La vasca eccezionalmente spaziosa e profonda può ospitare anche le teglie estratte dal forno
- Lavello reversibile - possibilità di installare la vasca a destra o a sinistra
- La finitura arricchita con ioni d'argento aggiunge proprietà antisettiche
- Sifone salvaspazio che facilita ad esempio la raccolta differenziata dei rifiuti
- Detergente dedicato, sicuro per le superfici pulite