ERIDAN

Granitspülbecken, 1-Becken

Artikel-Nr.: ZQE_N10B
EAN: 5908212095904
Farbe: Nero
Garantie [Jahre]: 18

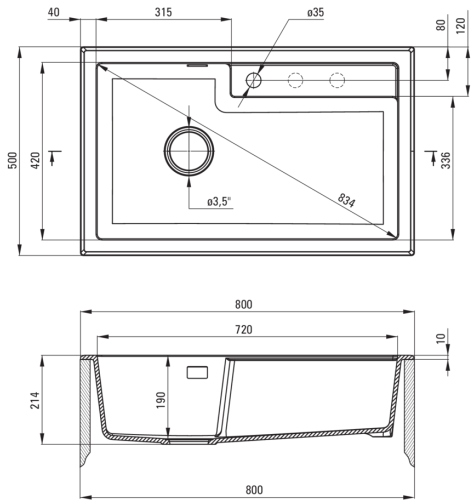

Waschbecken

Ausführung	Nero
Art der oberfläche	mat
Material	Granit
Methode der montage	eingebaut
Beckenzahl der spüle	1
Schrank-mindestbreite	800
Breite [mm]	500
Länge	800
Höhe	214
Beckendicke nr. 1 [mm]	190
Ausschnitt länge einbau	780
Aussparung_breite_einbau	480
Ausgerüstet	Ja
Anzahl der löcher	1
Anzahl der vorgefresten löcher	2

Garnitur für spüle

Ausführung	Nero
Stöpselart	automatisch, mit Knopf
Platzsparender siphon	Ja
Möglichkeit zum anschluss einer spül-/waschmaschine	Ja

Charakteristishe Merkmale:

- Eigenschaften von Deante-Granit: Widerstandsfähigkeit gegen Stöße, hohe Temperaturen, Verfärbungen, Temperaturschocks
- Längste 18 Jahre Garantie
- Spüle ausgestattet mit Garnitur mit einem Anschluss an die Spülmaschine
- Durch die hydrophoben Eigenschaften werden Wassermoleküle abgestoßen
- Außergewöhnlich geräumige und tiefe Kammer bietet sogar Platz für Bleche, die aus dem Ofen genommen wurden
- Zusätzliche vorgefreste Öffnungen zur Montage von z.B. einem Spender
- Spezielles Mittel, das für die zu reinigenden Oberflächen unbedenklich ist
- Platzsparsiphon, der unter anderem Mülltrennung erleichtert
- Die mit Silberionen angereicherte Ausführung fügt antiseptische Eigenschaften hinzu
- In der Masse gleichmäßig gefärbte Zubehörteile
- Automatischer Stöpsel, der mit der Click-Taste gesteuert wird