ERIDAN

Zlewozmywak granitowy 1.5-komorowy

Cena Netto: **958,54 zł**
Cena Brutto: **1179,00 zł**

Kod produktu: ZQE_G503
EAN: 5908212097823
Kolor: grafit metalik
Gwarancja [lata]: 18

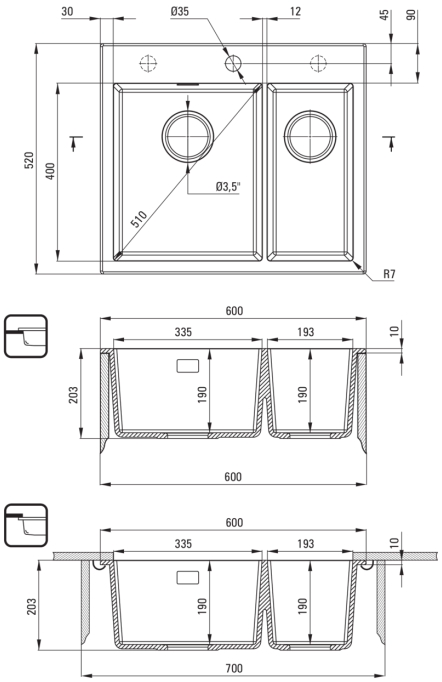

Zlewozmywak

Wykończenie	grafit metalik
Rodzaj powierzchni	mat
Materiał	granit
Sposób montażu	wpuszczany, podblatowy
Minimalna szerokość szafki [mm]	600
Szerokość [mm]	520
Długość [mm]	600
Wysokość [mm]	203
Głębokość komory 1 [mm]	190
Głębokość komory 2 [mm]	190
Wycięcie w blacie (wpuszczany) - długość [mm]	580
Wycięcie w blacie (wpuszczany) - szerokość [mm]	500
Wycięcie w blacie (podwieszany) - długość [mm]	540
Wycięcie w blacie (podwieszany) - szerokość [mm]	400
Wyposażony w osprzęt	Tak
Liczba otworów gotowych	1
Liczba otworów podfrezowanych	2

Osprzęt do zlewozmywaka

Wykończenie	nero
Rodzaj korka	automatyczny, z przyciskiem
Syfon oszczędzający miejsce space-saver	Tak
Możliwość podłączenia zmywarki/ pralki	Tak

Wyróżniki:

- Właściwości granitu Deante: odporność na uderzenia, wysoką temperaturę, przebarwienia, szok termiczny
- Najdłuższa 18-letnia gwarancja
- Zlewozmywak wyposażony w osprzęt z podłączeniem do zmywarki
- Właściwości hydrofobowe odpychają cząsteczki wody
- Dodatkowa wielofunkcyjna mała komora - np. do płukania warzyw i owoców lub podłączenia młynka
- Możliwość dokupienia haczyka na gąbkę, który idealnie pasuje do tego modelu.
- Możliwość dokupienia relingu na ściereczkę, który idealnie pasuje do tego modelu
- Dodatkowe podfrezowane otwory umożliwiające zamontowanie np. dozownika
- Granit wzbogacony jonami srebra dodaje właściwości antyseptycznych
- Osprzęt jednolicie barwiony w masie
- Syfon oszczędzający miejsce Space-saver ułatwiający m.in. segregację śmieci
- W ofercie dedykowany środek bezpieczny dla czyszczonych powierzchni

- Korek automatyczny sterowany przyciskiem Click