ERIDAN

Гранітна кухонна раковина, 1-камерний з сушаркою

Код продукту: ZQE_A113
EAN: 5908212072806
Колір: алебастровий
Гарантія: 18

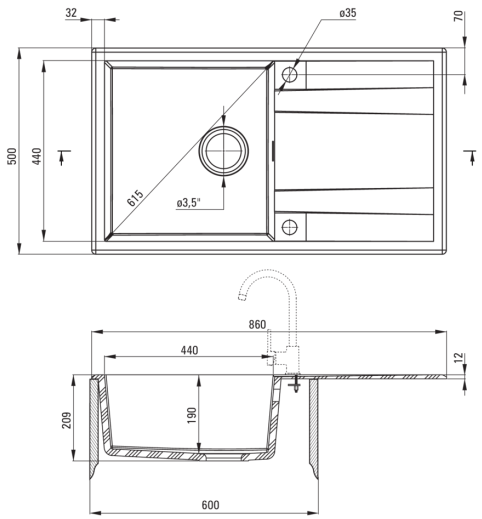

Раковина

Оздоблення	алебастровий
Тип поверхні	мат
Матеріал	граніт
Спосіб монтажу	врізний
Кількість камер	1
Мінімальна ширина шафки	900
Ширина [мм]	500
Довжина [мм]	860
Висота [мм]	209
Глибина камери 1	190
Виріз в стільниці (врізний) - довжина [мм]	840
Виріз в стільниці (врізний) - ширина [мм]	480
Універсальний	Так
З сифоном	Так
Кількість отворів	2
Кількість фрезованих отворів	0

Сифон для раковини

Оздоблення	сталь
Тип пробки	автоматичний, з кнопкою
Компактний сифон space-saver	Так
Можливість підключення посудомийної / пральної машини	Так

Відмінна риса:

- Властивості граніту Deante: стійкість на удари, високу температуру, знебарвлення, тепловий удар
- Найдовша 18-річна гарантія
- Кухонна раковина обладнана сифоном з підключенням до посудомийної машини
- Гідрофобні властивості відштовхують молекули води
- У надзвичайно просторому і глибокому відсіку можуть розміститися навіть дека вийняті з духовки
- Можливість купити гачок для губки, який ідеально підходить для цієї моделі.
- Можливість покупки рейлінгу для тряпочки, яка ідеально підходить для цієї моделі
- Реверсивна кухонна раковина-монтується з коморою зліва чи справа
- Пропонуємо спеціальний засіб, безпечний для очищуваних поверхонь
- Автоматична пробка, керована кнопкою Click
- Компактний сифон Space-Saver який зберігає додатковн місце під раковиною
- Оздоблення, збагачене іонами срібла, додає антисептичні властивості