**ERIDAN**

# Lavello in granito, 1-vaschetta

**Codice prodotto:** ZQE_A10B
**EAN:** 5908212080771
**Colore:** alabastro
**Garanzia [anni]:** 18

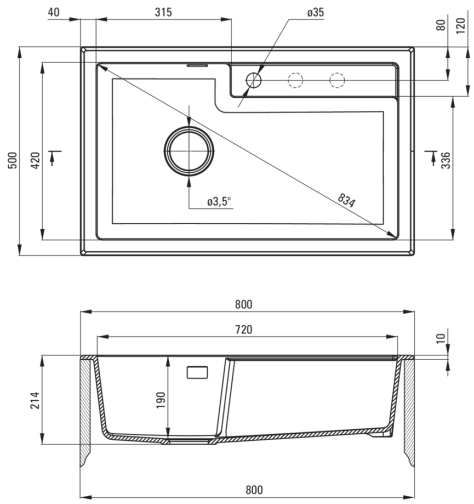


**Lavello**

| | |
|---|---|
| Finitura | alabastro |
| Tipo di superficie | opaco |
| Materiale | granito |
| Metodo di installazione | incassato |
| Numero di ciotole | 1 |
| Larghezza minima del mobile [mm] | 800 |
| Larghezza [mm] | 500 |
| Lunghezza [mm] | 800 |
| Altezza [mm] | 214 |
| Profondità vasca [mm] | 190 |
| Lunghezza del taglio [mm] | 780 |
| Larghezza di taglio [mm] | 480 |
| Dotato di accessori | Sì |
| Numero di fori | 1 |
| Numero di fori preforati | 2 |

**Kit di scarico**

| | |
|---|---|
| Finitura | acciaio |
| Tipo a spina | automatico, con pulsante |
| Sifone basso/ salvaspazio | Sì |
| Possibilità di collegare una lavastoviglie/lavatrice | Sì |

**Caratteristiche:**

- Proprietà del granito Deante: resistenza agli urti, alle alte temperature, allo scolorimento e agli shock termici.
- La garanzia più lunga, 18 anni
- Il lavello è dotato di raccordi con collegamento alla lavastoviglie
- Le proprietà idrofobiche respingono le molecole d'acqua
- La vasca eccezionalmente spaziosa e profonda può ospitare anche le teglie estratte dal forno
- Fori aggiuntivi fresati per montare un dispenser o altri accessori
- Detergente dedicato, sicuro per le superfici pulite
- Sifone salvaspazio che facilita ad esempio la raccolta differenziata dei rifiuti
- La finitura arricchita con ioni d'argento aggiunge proprietà antisettiche