ERIDAN

Gránit mosogató, 1 medencés

Cikkszám: ZQE_A10B
EAN: 5908212080771
Szín: alabástrom
Garancia [év]: 18

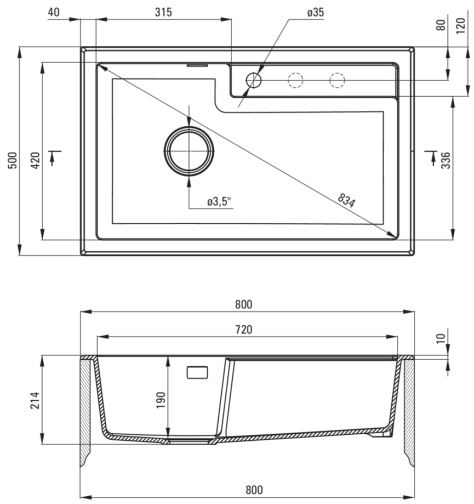

Mosogató

Kivitelezés	alabástrom
Felület típusa	matt
Anyag	gránit
Beszerelési mód	Süllyesztett
Mosogatómedencék száma	1
Minimális szekrényszélesség [mm]	800
Szélesség [mm]	500
Hosszúság [mm]	800
Magasság [mm]	214
A medence mélysége 1 [mm]	190
Kivágás a munkalapban (beépíthető) - hossz [mm]	780
Kivágás a munkalapban (beépíthető) - szélesség [mm]	480
Tartozékokkal felszerelve	Igen
Kész furatok száma	1
Előfúrt lyukak száma	2

Leeresztő készlet

Kivitelezés	acél
Dugó típusa	automatikus, váltóval
Helytakarékos szifon space saver	Igen
Mosogatógép/mosógép csatlakoztatható	Igen

Kiemelések:

- A Deante gránit tulajdonságai: ütésállóság, magas hőmérséklet, elszíneződés, hősokk álló
- Leghosszabb, 18 év garancia
- Mosogatógép-csatlakozással ellátott szerelvényekkel felszerelt mosogató
- A hidrofób tulajdonsága taszítja a vízmolekulákat
- A kivételesen tágas és mély medencébe még a sütőből kivett tálcák is elférnek
- Plusz előfúrt lyukak szappanadagoló vagy egyéb kellékek részére
- Dedikált tisztítószer, a felületek biztonságos tisztítására
- Helytakarékos szifon, többek között a hulladék szétválasztásának megkönnyítésére
- Az ezüstionokkal dúsított felület fertőtlenítő tulajdonságokkal rendelkezik
- KLIKK gombbal aktiválható automatikus leeresztő