CORDA

Évier en granit, 1 bac

Code produit: ZQA_G10B
EAN: 5908212042250
Couleur: graphite métallique
Garantie [années]: 18

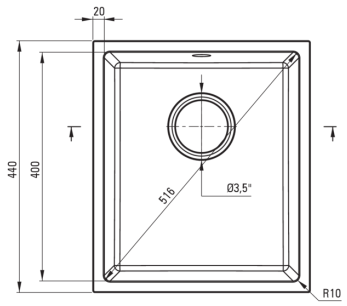

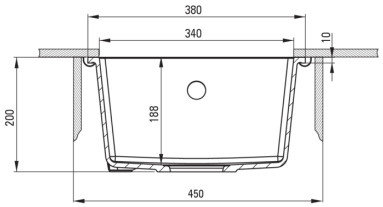

Évier

Finition	graphite métallique
Type de surface	lisse, tapis
Matériel	granit
Méthode de montage	sous le comptoir, même niveaux avec la surface
Nombre de bols	1
Largeur minimale de l'armoire [mm]	450
Largeur [mm]	440
Longueur [mm]	380
Hauteur [mm]	200
Profondeur du bol [mm]	188
Découpe dans le plan de travail (suspendu) - longueur [mm]	340
Découpe dans le plan de travail (suspendu) - largeur [mm]	400
Équipé d'accessoires	Oui
Caractéristiques supplémentaires	siphon complet

Trousse de déchets

Finition	nero
Type de bouchon	manuel
Siphon peu encombrant space-saver	Oui
Possibilité de brancher un lave-vaisselle/lave-linge	Oui

Caractéristiques:

- ATTENTION! Avant de percer un trou dans le dessus de table pour installer l'évier, tenez compte des dimensions réelles du modèle que vous avez acheté.
- Propriétés du granit Deante : résistance aux chocs, haute température, décoloration, choc thermique - avec norme EN 13310
- Le plus long, 18 ans de garantie
- L'évier est équipé de robinetterie avec raccordement au lave-vaisselle
- Les propriétés hydrophobes repoussent les molécules d'eau
- Agent de nettoyage dédié, sans danger pour les surfaces nettoyées
- Siphon peu encombrant qui facilite par ex. tri des déchets
- La finition enrichie en ions d'argent ajoute des propriétés antiseptiques
- Matériel uniformément coloré dans la masse