OLFATO PRECIOUS

Сталева кухонна раковина, 1-камерний

Код продукту: ZPO_D10B
EAN: 5907650837503
Колір: titanium
Гарантія: 2

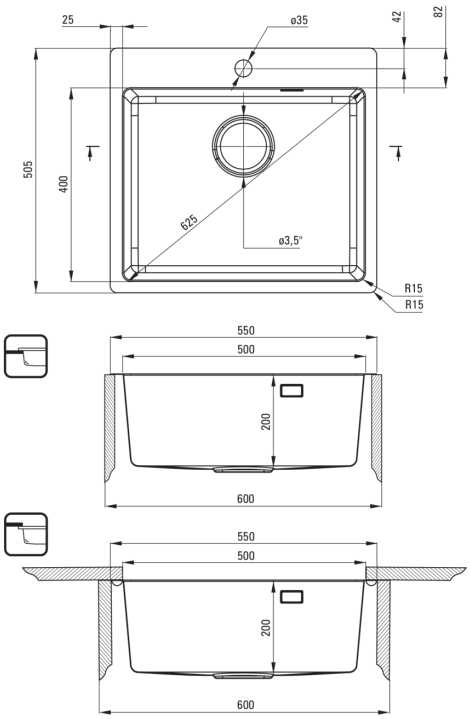

Раковина

Оздоблення	titanium
Тип поверхні	брашований
Матеріал	нержавіюча сталь
Спосіб монтажу	на одному рівні з стільницею, врізний, підвісний
Кількість камер	1
Мінімальна ширина шафки	600
Ширина [мм]	505
Довжина [мм]	550
Висота [мм]	200
Глибина камеры 1	200
Виріз в стільниці (врізний) - довжина [мм]	530
Виріз в стільниці (врізний) - ширина [мм]	485
Виріз в стільниці (підвісний) - довжина [мм]	500
Виріз в стільниці (підвісний) - ширина [мм]	400
Товщина сталі	0.8
З сифоном	Так
Кількість отворів	1

Сифон для раковини

Оздоблення	titanium
Тип пробки	мануальний
Компактний сифон space-saver	Так
Можливість підключення посудомийної / пральної машини	Так

Відмінна риса:

- Високоміцна нержавіюча сталь
- Кухонна раковина обладнана сифоном з підключенням до посудомийної машини
- Природні антисептичні властивості сталі
- У надзвичайно просторому і глибокому відсіку можуть розміститися навіть дека вийняті з духовки
- Компактний сифон Space-Saver який зберігає додатковн місце під раковиною
- Пропонуємо спеціальний засіб, безпечний для очищуваних поверхонь