OLFATO PRECIOUS

Stahlspülbecken, 1-Becken

Artikel-Nr.: ZPO_C10E
EAN: 5907650870937
Farbe: Bronze gebürstet
Garantie [Jahre]: 2

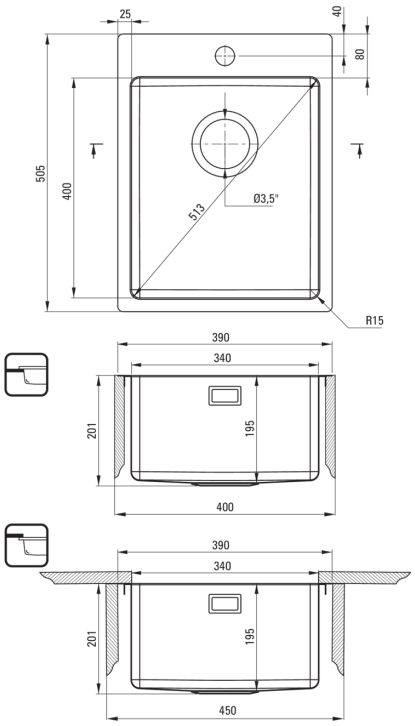

Waschbecken

Ausführung	Braun
Art der oberfläche	gebürstet
Material	Stahl 304
Methode der montage	Unterbau, Bündig mit der Arbeitsplatte, eingebaut
Beckenzahl der spüle	1
Schrank-mindestbreite	400
Breite [mm]	505
Länge	390
Höhe	200
Beckendicke nr. 1 [mm]	200
Ausschnitt länge einbau	370
Aussparung_breite_einbau	485
Aussparung_länge_unterbau	340
Aussparung_breite_unterbau	400
Stahldicke [mm]	1
Ausgerüstet	Ja
Anzahl der löcher	1

Charakteristishe Merkmale:

- Hochfester Edelstahl
- Spüle ausgestattet mit Garnitur mit einem Anschluss an die Spülmaschine
- Natürliche antiseptische Eigenschaften von Stahl
- Platzsparsiphon, der unter anderem Mülltrennung erleichtert
- Spezielles Mittel, das für die zu reinigenden Oberflächen unbedenklich ist