OLFATO

Chiuvetă din inox, 1-cuvă

Codul produsului: ZPO_010E
EAN: 5907650858164
Culoarea: oțel șlefuit
Garanție [ani]: 2

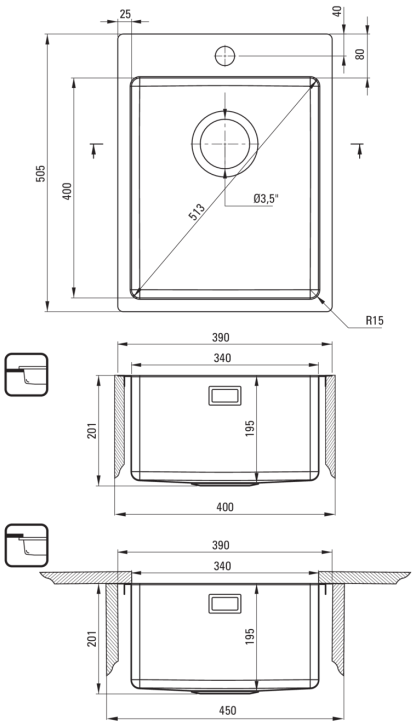

Chiuvetă

Finisaj	oțel
Tipul suprafeței	șlefuit
Material	oțel 304
Metoda de instalare	cu montare încastrată, montare sub blat, la nivel
Număr de cuve	1
Lățimea minimă a dulapului [mm]	400
Lățime [mm]	505
Lungimea [mm]	390
Înălțime [mm]	200
Adâncimea cuvei [mm]	200
Lungimea conturului [mm]	370
Lățimea conturului [mm]	485
Lungimea conturului [mm]	340
Lățimea conturului [mm]	400
Grosime inox [mm]	1
Reversibil	Da
Dotat cu accesorii	Da
Număr de orificii	1
Caracteristici suplimentare	capac de scurgere inclus

Sifon

Finisaj	oțel
Tipul dopului	manual
Sifon pentru economie de spațiu	Da
Sifon telescopic	Da
Posibilitate de racordare a unei mașini de spălat vase/ rufe	Da

Caracteristici:

- Oțel inoxidabil cu rezistență ridicată
- Proprietățile antiseptice naturale ale oțelului
- În cuva excepțional de spațioasă și adâncă intră până și tăvile scoase din cuptor
- Sifon pentru economie de spațiu, care înlesnește sortarea reziduurilor
- Agent de curățare special, sigur pentru suprafețele curățate