MOMI

Évier en granit, 1 bac avec égouttoir

Code produit: ZKM_G11A
EAN: 5907650831136
Couleur: graphite métallique
Garantie [années]: 18

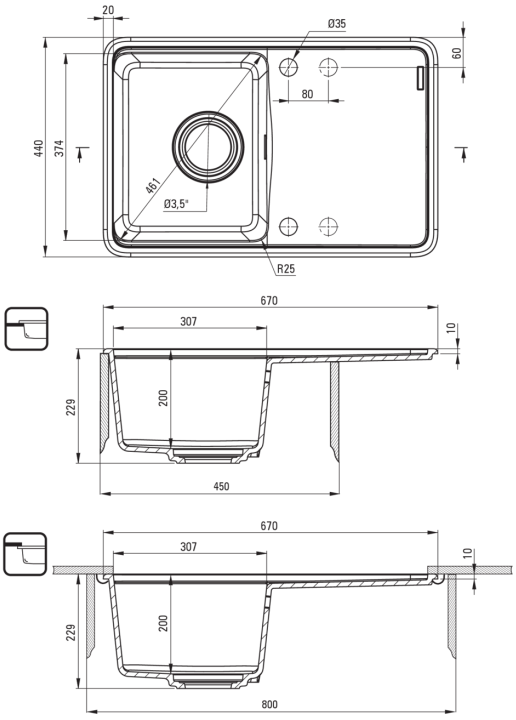

Évier

Finition	graphite métallique
Type de surface	tapis
Matériel	granit
Méthode de montage	encastré, sous le comptoir
Nombre de bols	1
Largeur minimale de l'armoire [mm]	450
Largeur [mm]	440
Longueur [mm]	670
Hauteur [mm]	230
Profondeur du bol [mm]	200
Découpe dans le plan de travail (encastré) - longueur [mm]	650
Découpe dans le plan de travail (encastré) - largeur [mm]	420
Découpe dans le plan de travail (suspendu) - longueur [mm]	630
Découpe dans le plan de travail (suspendu) - largeur [mm]	400
Réversible	Oui
Équipé d'accessoires	Oui
Nombre de trous finis	2
Nombre de trous fraisés	2
Caractéristiques supplémentaires	planche à découper incluse, couvercle de vidange inclus

Trousse de déchets

Finition	nero
Type de bouchon	automatique, avec bouton
Siphon peu encombrant space-saver	Oui
Possibilité de brancher un lave-vaisselle/lave-linge	Oui

Caractéristiques:

- Conception
- bac profond
- Montage sous le comptoir possible
- le couvert en granite
- CLICK bouchon automatique
- Planche inclu
- Propriétés du granit Deante : résistance aux chocs, haute température, décoloration, choc thermique - avec norme EN 13310
- Les propriétés hydrophobes repoussent les molécules d'eau
- Siphon peu encombrant qui facilite par ex. tri des déchets
- Agent de nettoyage dédié, sans danger pour les surfaces nettoyées
- La finition enrichie en ions d'argent ajoute des propriétés antiseptiques
- Matériel uniformément coloré dans la masse