DOPPIO

Stahlspülbecken mit Armatur, 1-Becken mit Abtropffläche

Artikel-Nr.: ZENB0113
EAN: 5908212074831
Farbe: Satin
Garantie [Jahre]: 2

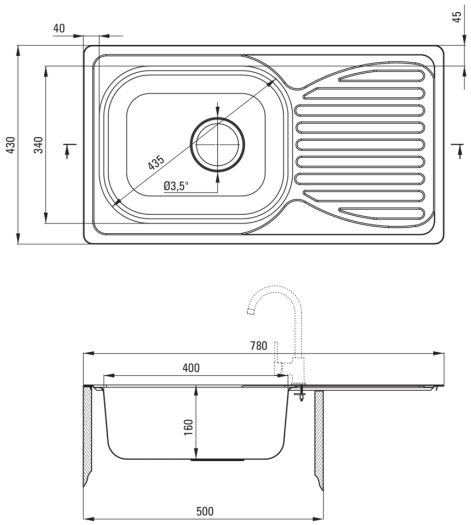

Waschbecken	
Ausführung	Satin
Art der oberfläche	Satin, gebürstet
Material	Stahl 201
Methode der montage	eingebaut
Beckenzahl der spüle	1
Schrank-mindestbreite	500
Breite [mm]	430
Länge	780
Höhe	160
Beckendicke nr. 1 [mm]	160
Ausschnitt länge einbau	760
Aussparung_breite_einbau	410
Umkehrbar	Ja
Ausgerüstet	Ja
Antibakteriell	Ja
Zusatzmerkmale	Armaur im Set
Garnitur für spüle	
Ausführung	Stahl
Stöpselart	manual-
Möglichkeit zum anschluss einer spül-/waschmaschine	Ja
Armatur	
Ausführung	Chrom
Art der armatur	Einhebel, Mischer
Methode der montage	stehend
Akkustische gruppe	II
Kartusche	
Größe der kartusche	35 mm
Ausläufe	
Auslaufart	schwenkbar
Armaturausladung [mm]	180
Aerator	
Typ des luftsprudlers	hexagonal-
Aerator größe	M22
Anschlussschläuche	
Länge	350
Installationsgewinde	3/8"
Anschlussgewinde	M10