LUMI

Évier en céramique, 1.5-bac

Code produit: ZCU_6503
EAN: 5907650882978
Couleur: blanc
Garantie [années]: 2

Évier

Matériel	céramique
Graphique	blanc
Longueur [mm]	555
Largeur [mm]	430
Hauteur [mm]	220
Largeur minimale de l'armoire [mm]	600
Méthode de montage	encastré, sous le comptoir

Caractéristiques:
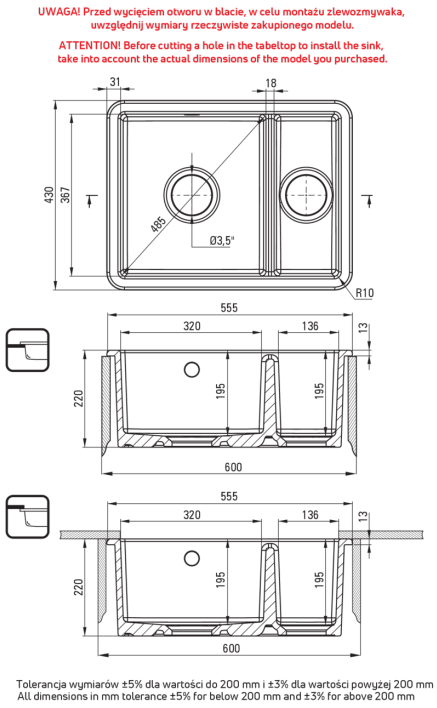
- ATTENTION! Avant de percer un trou dans le dessus de table pour installer l'évier, tenez compte des dimensions réelles du modèle que vous avez acheté.
- La céramique dure et durable ne perd pas ses propriétés avec une longue utilisation
- L'évier est équipé de robinetterie avec raccordement au lave-vaisselle
- Agent de nettoyage dédié, sans danger pour les surfaces nettoyées