MOMI

Zlewozmywak ceramiczny 1-komorowy z ociekaczem

Cena Netto: **1218,70 zł**
Cena Brutto: **1499,00 zł**

Kod produktu: ZCM_6113
EAN: 5907650846109
Kolor: biały
Gwarancja [lata]: 2

Zlewozmywak

Wykończenie	biały
Rodzaj powierzchni	błysk
Materiał	ceramika
Sposób montażu	wpuszczany
Ilość komór zlewozmywaka	1
Minimalna szerokość szafki [mm]	600
Szerokość [mm]	500
Długość [mm]	780
Wysokość [mm]	220
Głębokość komory 1 [mm]	201
Wycięcie w blacie (wpuszczany) - długość [mm]	760
Wycięcie w blacie (wpuszczany) - szerokość [mm]	480
Odwracalny	Tak
Wyposażony w osprzęt	Tak
Liczba otworów gotowych	2

Osprzęt do zlewozmywaka

Wykończenie	stal
Rodzaj korka	automatyczny, z przyciskiem
Syfon oszczędzający miejsce space-saver	Tak
Możliwość podłączenia zmywarki/ pralki	Tak

UWAGA! Przed wycięciem otworu w blacie, w celu montażu zlewozmywaka, uwzględnij wymiary rzeczywiste zakupionego modelu.

ATTENTION! Before cutting a hole in the tabeltop to install the sink, take into account the actual dimensions of the model you purchased.

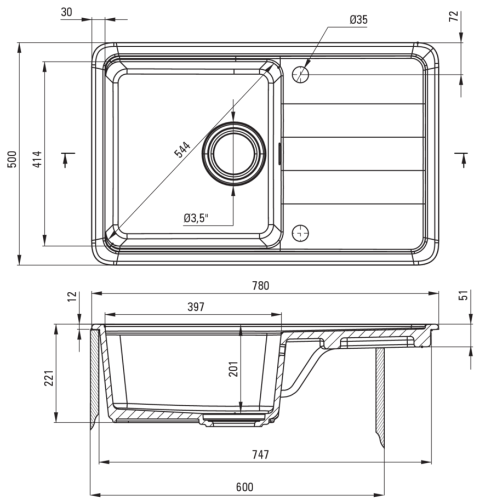

Tolerancja wymiarów ±5% dla wartości do 200 mm i ±3% dla wartości powyżej 200 mm
All dimensions in mm tolerance ±5% for below 200 mm and ±3% for above 200 mm

Wyróżniki:

- Harmonijny design
- Głęboka komora
- Korek automatyczny Click
- Deska w komplecie
- Maskownica odpływu
- Zlewozmywak odwracalny - zamontuj z komorą po lewej lub po prawej
- UWAGA! Przed wycięciem otworu w blacie, w celu montażu zlewozmywaka, uwzględnij wymiary rzeczywiste zakupionego modelu.
- Zlewozmywak wyposażony w osprzęt z podłączeniem do zmywarki
- Twarda i wytrzymała ceramika, nie traci swoich właściwości przy długim użytkowaniu
- Syfon oszczędzający miejsce Space-saver ułatwiający m.in. segregację śmieci