TUBO
tuš set, s tuš armaturo

koda izdelka: NUT_04XM
EAN: 5907650864974
Barva: krom
Garancija [leta]: 5

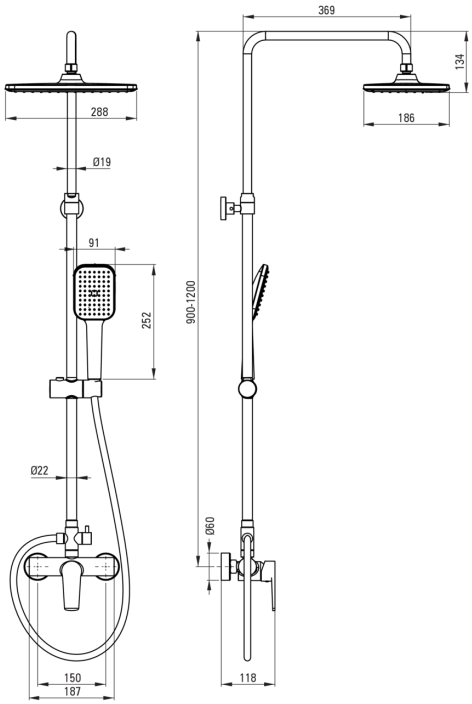

Tuš sistem

Finiš	krom
Armatura	Ja
Nastavitev višine deževne glave	Ja
Prilagoditev višine droga od [mm]	900
Prilagoditev višine droga do [mm]	1200

Drog

Material	jeklo 304

Tuš glava

Oblika	pravokoten
Material	ABS
Širina [mm]	286
Dolžina [mm]	189
Anti-kalcitni sistem	Ja
Tip curka	dež

Tuš ročke

Število funkcijskih stikal	1
Anti-kalcitni sistem	Ja

Cevi

Dolžina [mm]	1500
Tip pletenja	dvojno pletenje
Material pletenja	nerjaveče jeklo

Funkcijsko stikalo

Tip stikala	mehansko

Armatura vključena

Tip armature	z eno ročico, armatura

karakteristike:

- Nastavljiva višina deževne prhe
- Ročna prha s sistemom Anti-calc
- Sistem Anti-calc, ki olajša odstranjevanje oblog vodnega kamna
- Samo najboljši materiali, katerih kakovost je potrjena z laboratorijskimi testi
- V ponudbi Deante imamo tudi varna namenska čistila