TUBO

Colonna doccia, con miscelatore per doccia

Codice prodotto: NUT_04XM
EAN: 5907650864974
Colore: cromo
Garanzia [anni]: 5

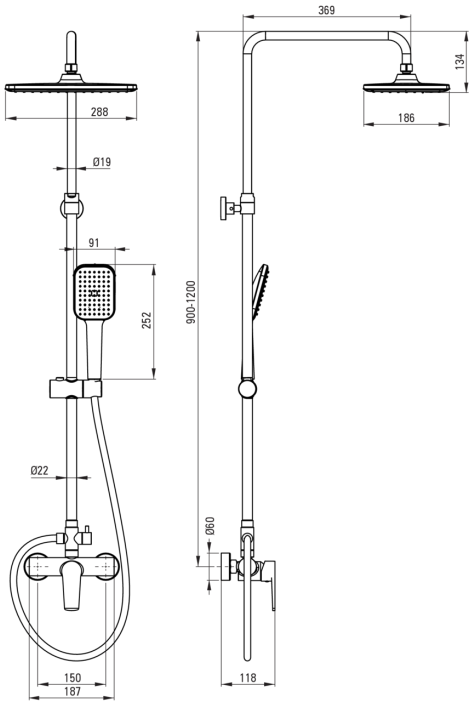

Colonne doccia

Finitura	cromo
Miscelatore	Sì
Regolazione dell'altezza del soffione	Sì
Regolazione dell'altezza della barra da [mm]	900
Regolazione dell'altezza della barra fino a [mm]	1200

Asta

Materiale	acciaio 304

Soffione doccia

Forma	rettangolare
Materiale	ABS
Larghezza [mm]	286
Lunghezza [mm]	189
Anticalcare	Sì
Tipo a ruscello	a pioggia

Docce a mano

Numero di funzioni	1
Anticalcare	Sì

Tubi flessibili

Lunghezza [mm]	1500
Tipo di treccia	doppio intrecciato
Materiale della treccia	acciaio inox

Interruttore di funzione

Tipo di interruttore	meccanico

Miscelatore

Tipo di miscelatore	maniglia singola, miscelatore

Caratteristiche:

- Sistema anti-calcare che facilita la rimozione dei depositi di calcare
- Solo i migliori materiali, la cui qualità è stata confermata da test di laboratorio
- Detergente dedicato, sicuro per le superfici pulite