TUBO

Duschsystem, mit Duscharmatur

Artikel-Nr.: NUT_04XM
EAN: 5907650864974
Farbe: Chrom
Garantie [Jahre]: 5

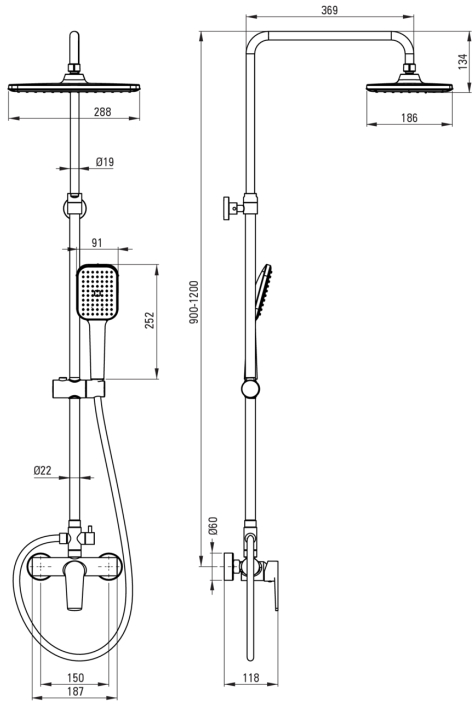

Duschsystem

Ausführung	Chrom
Armatur	Ja
Höhenverstellbare kopfbrause	Ja
Regulierung der stangenhöhe von [mm]	900
Regulierung der stangenhöhe bis [mm]	1200

Stange

Material	Stahl 304

Kopfbrause

Form	rechteckig
Material	ABS
Breite [mm]	286
Länge	189
Anti-calc	Ja
Strahlart	Regen-

Handbrausen

Anzahl der funktionen	1
Anti-calc	Ja

Schläuche

Länge	1500
Geflechtart	doppelt geflochten
Geflchtmaterial	Rostfreies Stahl

Funktionen-umschalter

Typ des umschalters	mechanisch

Armatur

Art der armatur	Einhebel, Mischer

Charakteristishe Merkmale:

- Verstellbare Höhe der Dusche
- Handbrause mit Anti-Kalk-Funktion
- Anti-Kalk-System zur einfachen Entfernung von Kalkablagerungen
- Nur die besten Materialien, deren Qualität durch Laboruntersuchungen bestätigt wird
- Spezielles Mittel, das für die zu reinigenden Oberflächen unbedenklich ist