SILIA

Falsík alatti zuhanyszett, esőztető zuhanyfejjel

Cikkszám: NQS_R9YK
EAN: 5907650827801
Szín: szálcsiszolt arany
Garancia [év]: 7

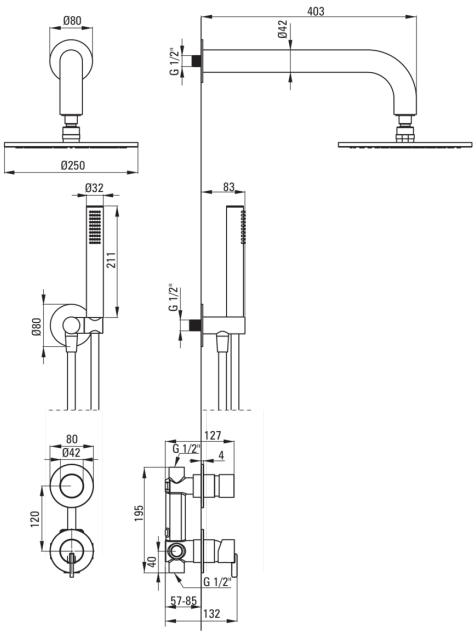

Csaptelep

Csaptelep típusa	egykaros, keverő
Beszerelési mód	falsík alatti
Akusztikai osztály [db]	I (x ≤ 20)

Kifolyócsövek

Zuhany / kád kifolyócső hatótávolsága [mm]	382

Zuhanyfej

Alak	kerek
Anyag	sárgaréz
Vastagság [mm]	8.2
Átmérő [mm]	250
Anti-calc	Igen
Funkciók száma	1
Áramlások típusai	esőztető

Kézizuhanyok

Funkciók száma	1
Anti-calc	Igen
Áramlások típusai	esőztető
Kiegészítő jellemzők	cool-out

Csövek

Hosszúság [mm]	1500
Fonat típusa	nem alkalmazható
Fonás anyaga	PVC
Anti calc/vízkőmegelőzés	1

Sarokcsatlakozó

Kivitelezés	szálcsiszolt arany
Csatlakozó típusa	kézizuhany tartóval ellátott tömlőhöz
Alak	kerek
Anyag	sárgaréz, rozsdamentes acél
Csatlakozó menet	Igen
Falsík alatti szerelés	Igen

Kiemelések:

- Nemes forma és időtlen egyszerűség
- A csaptestbe integrált kézizuhany-tartó
- Falsík alatti beépítés az esztétikum megőrzése érdekében a fürdőszobában
- A csaptelep teste a legkiválóbb minőségű sárgarézből készült
- Állítható kézizuhany szög
- Vízkőmentesítő rendszer a vízkő egyszerű eltávolításához
- Vízkőmentesítő funkció
- Elcsavarodásgátló rendszer, amely megakadályozza a tömlő megcsavarodását
- Strapabíró csővégek sárgarézből
- A készlet tartalmaz egy szűkítőt, amely csökkenti a víz áramlását
- Hűsítő kézizuhany
- Dedikált tisztítószer, a felületek biztonságos tisztítására
- Csak a legjobb alapanyagokból, amelyek minőségét laboratóriumi

vizsgálatok igazolták
- Innovatív és könnyen kezelhető bevonat - szálcsiszolt arany