SILIA

Juego de ducha oculto, con cabeza de ducha

Código de producto: NQS_R9YK
EAN: 5907650827801
Color: oro cepillado
Garantía [años]: 7

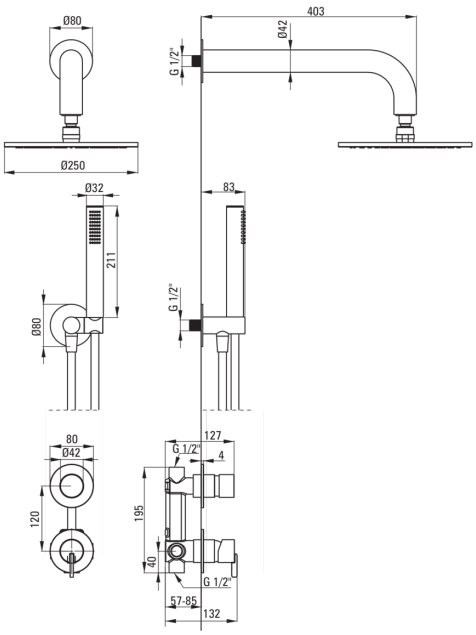

Mezclador

Tipo de mezcladora	piloto único, mezclador
Metodo de instalacion	ocultado
Grupo acústico [db]	I (x ≤ 20)

Boquiabiertos

Gama de boquilla de ducha/ baño [mm]	382

Alcachofa de la ducha

Forma	redondo
Material	latón
Espesor	8.2
Diámetro [mm]	250
Anti-calcal	Sí
Número de funciones	1
Tipo de transmisión	lluvia

Duchas de mano

Número de funciones	1
Anti-calcal	Sí
Tipo de transmisión	lluvia
Características adicionales	fría

Manguera

Longitud [mm]	1500
Trenza	no aplica
Material de trenza	PVC
Anti-twist	1

Conexión angular

Finalizar	oro cepillado
Tipo de conección	para la manguera con soporte de ducha manual
Forma	redondo
Material	latón, acero inoxidable
Hilo de conexión	Sí
Montaje oculto	Sí

Características:

- Forma noble y simplicidad atemporal
- Soporte de auriculares integrado con el cuerpo de la batería
- El ensamblaje oculto asegura la estética del baño
- Cuerpo de batería hecho de latón de la más alta calidad
- Ajustable el ángulo de inclinación de teleducha
- Sistema anti-Calc que facilita la eliminación del lodo de piedra
- Teleducha con la función anti-calcal
- Sistema anti-Twist que evita la torcedura de la serpiente
- Consejos de manguera duraderos hechos de latón
- En el set, el flujo de agua que reduce el kryza
- Auricular fría que no se calienta
- Una medida dedicada en la oferta es una caja fuerte dedicada para superficies limpias
- Solo los mejores materiales cuya calidad es confirmada por la investigación en el laboratorio